WESCO

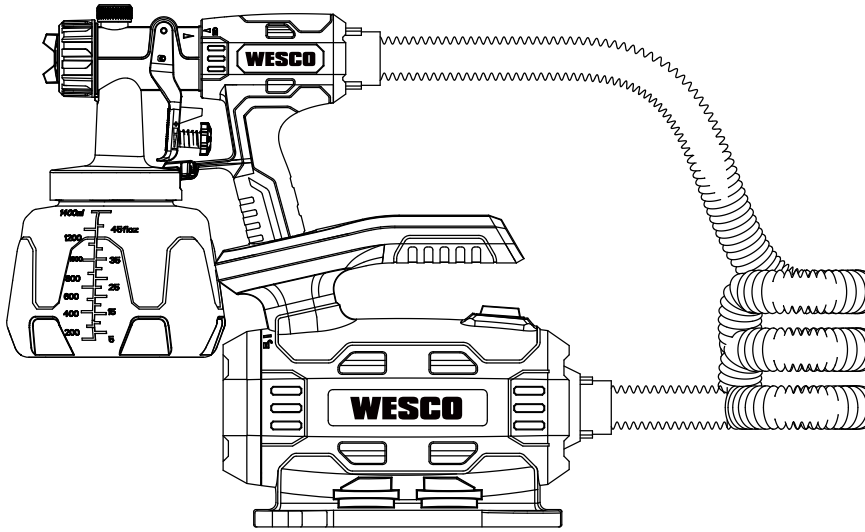

2 YEAR Warranty

WS5586

• Paint sprayer	EN	P07
• Farbspritzgerät	DE	P14
• Pistolet à peinture	FR	P21
• Pistola per verniciatura	IT	P28
• Pistola de pintar	ES	P35
• Пистолет за боядисване	BG	P42

Original instructions	EN
Originalbetriebsanleitung	DE
Notice originale	FR
Istruzioni originali	IT
Manual original	ES
Оригинални инструкции	BG

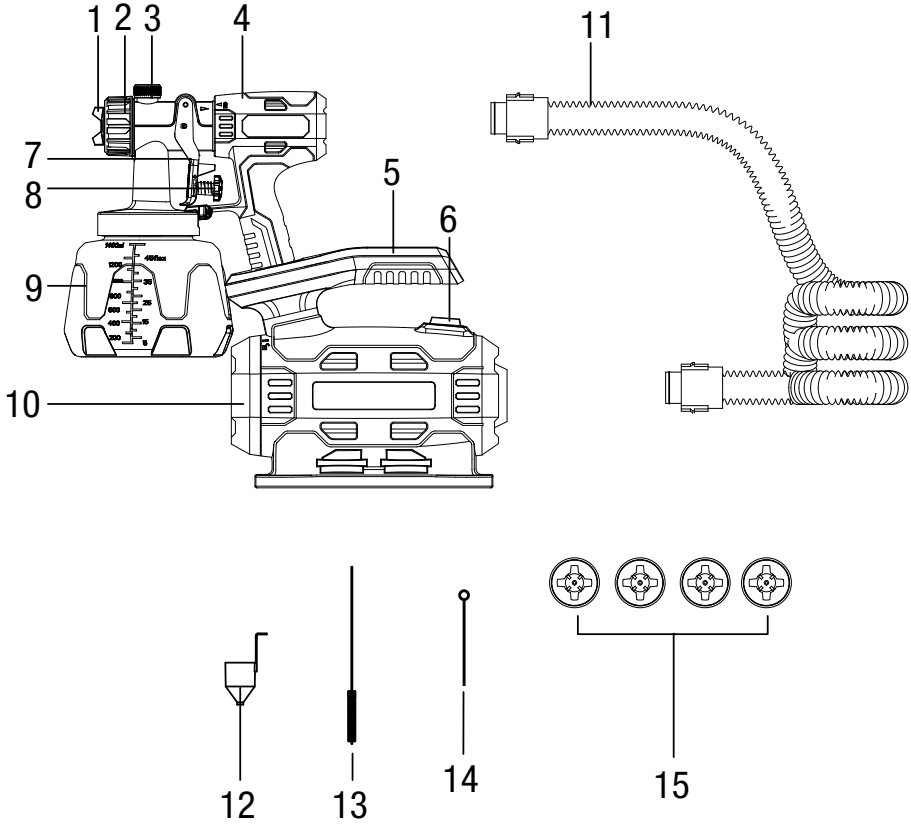
1
2
3
4
5
6
7
8
9
10
11
12
13
14
15

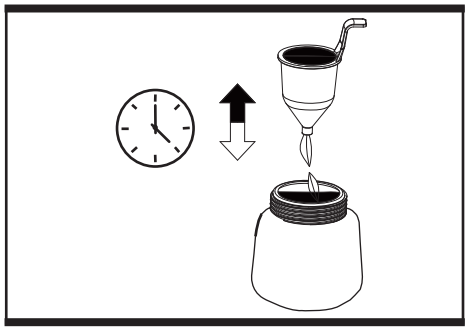

Fig.A1

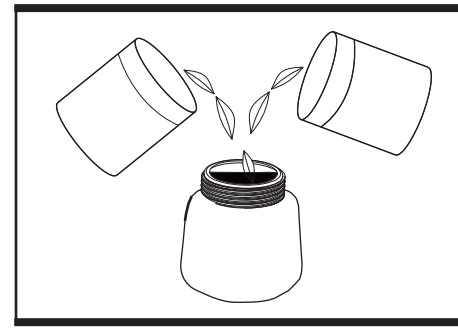

Fig.A2

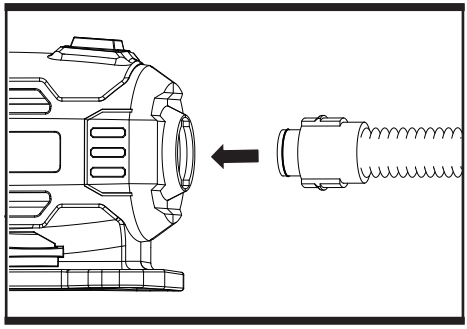

Fig.B1

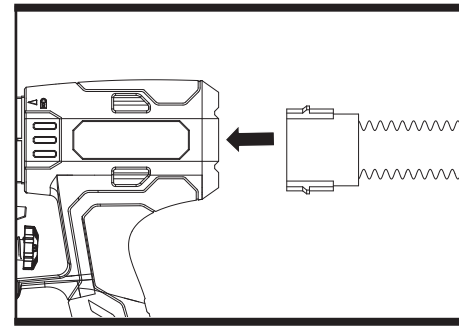

Fig.B2

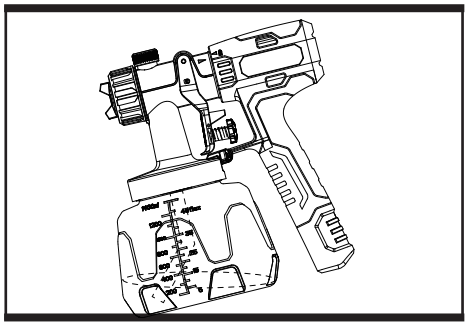

Fig.C1

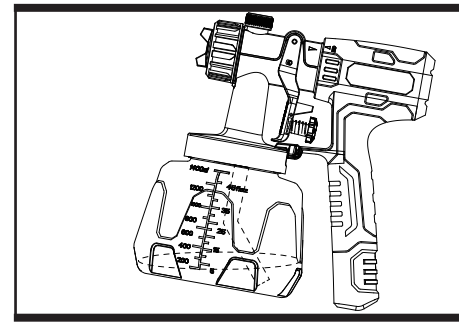

Fig.C2

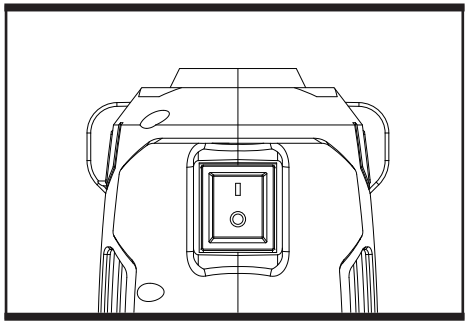

Fig.D1

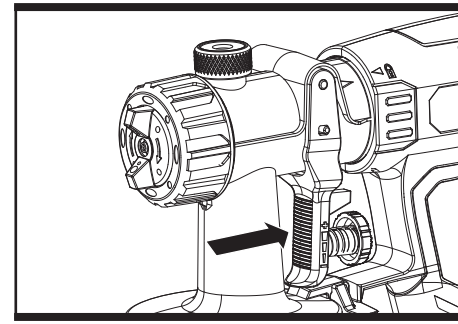

Fig.D2

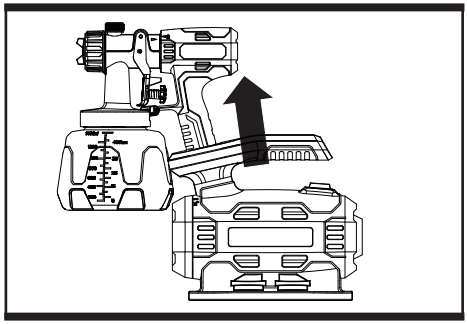

Fig.E

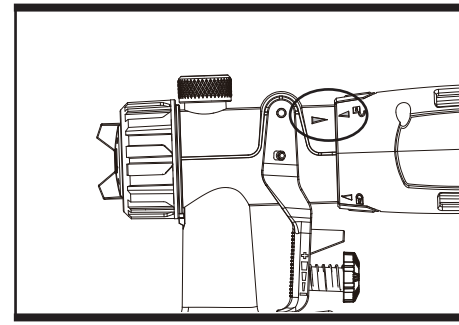

Fig.F1

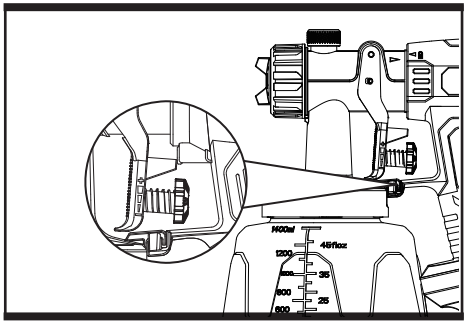

Fig.F2

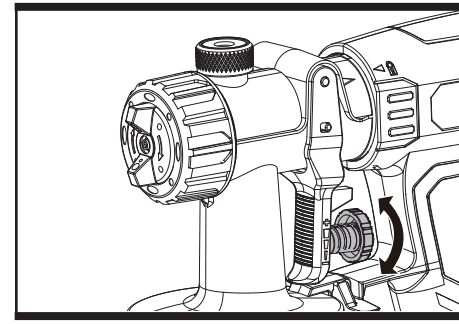

Fig.G

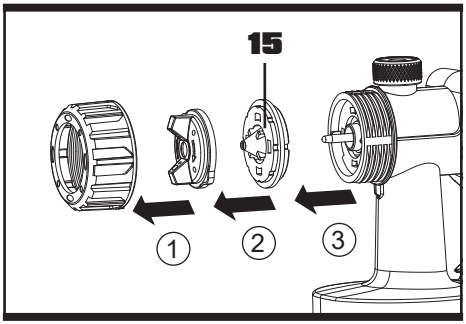

Fig.H1

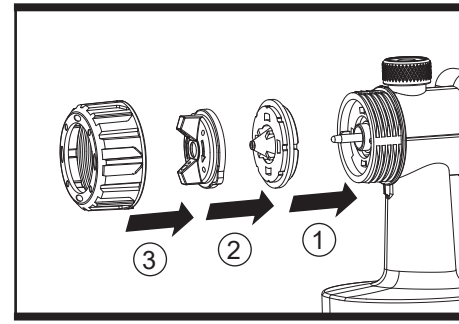

Fig.H2

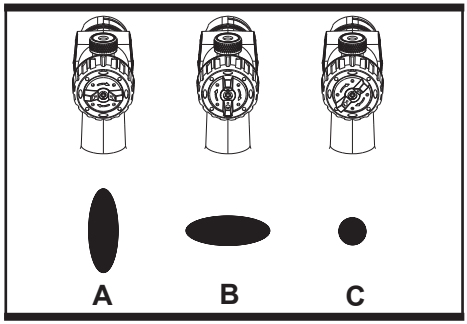

Fig.I

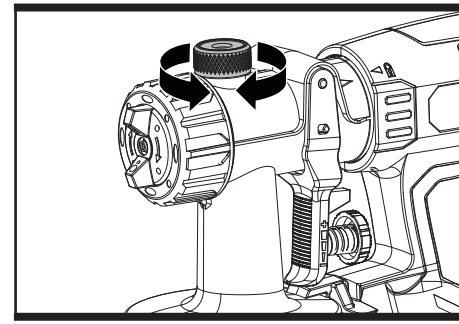

Fig.J

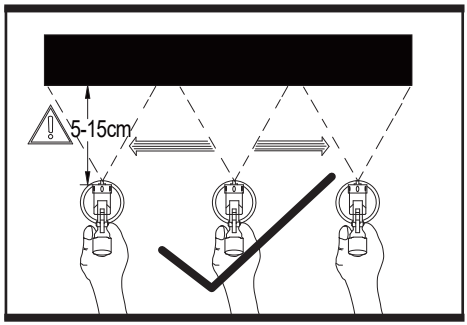

Fig.K1

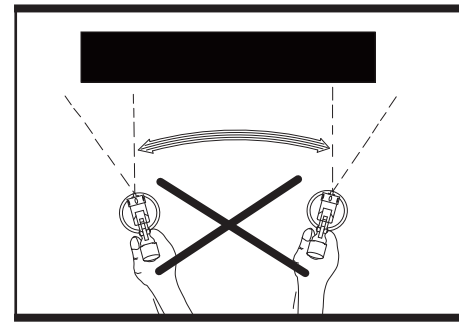

Fig.K2

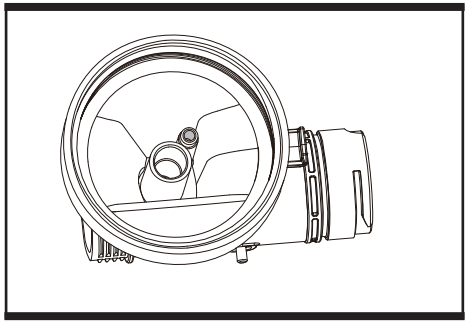

Fig.L1

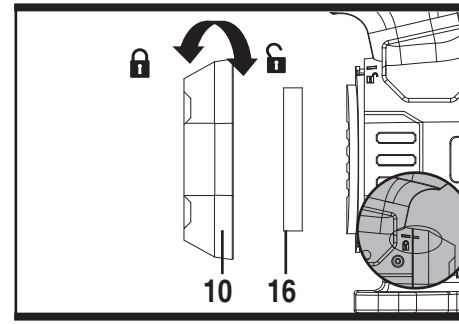

Fig.L2

COMPONENT LIST

1. **Air cap**
2. **Cap nut**
3. **Spray width knob**
4. **Spray gun**
5. **Power unit**
6. **On / Off switch**
7. **On/off trigger**
8. **Flow rate adjusting knob**
9. **Tank**
10. **Filter cover**
11. **Air hose**
12. **Viscosity cup**
13. **Cleaning brush**
14. **Nozzle cleaning needle**
15. **Nozzle**
16. **Filter cotton (See Fig. L2)**

TECHNICAL DATA

Type WS5586 (55-designation of machinery, representative of paint sprayer)

Rated voltage	230-240V~50Hz
Rated power	800W
Max. air volume flow	1000ml/min
Max. viscosity	150 DIN/s
Air hose length	2 m
Tank capacity	1400ml
Spraying pressure	0.1-0.2Bar
Protection class	⧈/II
Weight	2.1 kg

NOISE INFORMATION

A weighted sound pressure	L_{pA} = 83,4 dB(A)
A weighted sound power	L_{wA} = 94,4 dB(A)
K_{pA}&K_{wA}	3 dB(A)

Wear ear protection.

VIBRATION INFORMATION

Vibration total values (triax vector sum) determined according to EN 60745:
Vibration emission value $a_h < 2,5\ m/s^2$
Uncertainty K = 1,5 m/s²

WARNING: The vibration emission value during actual use of the power tool can differ from the declared value depending on the ways in which the tool is used dependant on the following examples and other variations on how the tool is used:
How the tool is used.
The tool being in good condition and well maintained
The use the correct accessory for the tool and ensuring it is in good condition.
The tightness of the grip on the handles and if any anti vibration accessories are used.
And the tool is being used as intended by its design and these instructions.

This tool may cause hand-arm vibration syndrome if its use is not adequately managed.

WARNING: To be accurate, an estimation of exposure level in the actual conditions of use should also take account of all parts of the operating cycle such as the times when the tool is switched off and when it is running idle but not actually doing the job. This may significantly reduce the exposure level over the total working period.
Help to minimize your vibration exposure risk.
Maintain this tool in accordance with these instructions and keep well lubricated (where appropriate)
If the tool is to be used regularly then invest in anti vibration accessories.
Plan your work schedule to spread any high vibration tool use across a number of days.

ACCESSORIES

2m air hose	1
Cleaning brush	1
Cleaning pin	1
Viscosity cup	1
Plastic nozzles (1.0/1.5/2.2/2.6mm)	4
Plastic nozzles (1.8mm pre-assembled)	1

We recommend that you purchase your accessories from the same store that sold you the tool. Choose the type according to the work you intend to undertake. Refer to the accessory packaging for further details. Store personnel can assist you and offer advice.

GENERAL POWER TOOL SAFETY WARNINGS

WARNING! Read all safety warnings and all instructions. *Failure to follow the warnings and instructions may result in electric shock, fire and/or serious injury.*

Save all warnings and instructions for future reference.
The term "power tool" in the warnings refers to your mains-operated (corded) power tool or battery-operated (cordless) power tool.

1. WORK AREA SAFETY

a) Keep work area clean and well lit. *Cluttered or dark areas invite accidents.*

b) Do not operate power tools in explosive atmospheres, such as in the presence of flammable liquids, gases or dust. *Power tools create sparks which may ignite the dust or fumes.*

c) Keep children and bystanders away while operating a power tool. *Distractions can cause you to lose control.*

2. ELECTRICAL SAFETY

a) Power tool plugs must match the outlet. Never modify the plug in any way. Do not use any adapter plugs with earthed (grounded) power tools. *Unmodified plugs and matching outlets will reduce risk of electric shock.*

b) Avoid body contact with earthed or grounded surfaces, such as pipes, radiators, ranges and refrigerators. *There is an increased risk of electric shock if your body is earthed or grounded.*

c) Do not expose power tools to rain or wet conditions. *Water entering a power tool will increase the risk of electric shock.*

d) Do not abuse the cord. Never use the cord for carrying, pulling or unplugging the power tool. Keep cord away from heat, oil, sharp edges or moving parts. *Damaged or entangled cords increase the risk of electric shock.*

e) When operating a power tool outdoors, use an extension cord suitable for outdoor use. *Use of a cord suitable for outdoor use reduces the risk of electric shock.*

f) If operating a power tool in a damp location is unavoidable, use a residual current device (RCD) protected supply. *Use of an RCD reduces the risk of electric shock.*

3. PERSONAL SAFETY

a) Stay alert, watch what you are doing and use common sense when operating a power tool. Do not use a power tool while you are tired or under the influence of drugs, alcohol or medication. *A moment of inattention while operating power tools may result in serious personal injury.*

b) Use personal protective equipment. Always wear eye protection. *Protective equipment such as dust mask, non-skid safety shoes, hard hat, or hearing protection used for appropriate conditions will reduce personal injuries.*

c) Prevent unintentional starting. Ensure the switch is in the off-position before connecting to power source and/or battery pack, picking up or carrying the tool. *Carrying power tools with your finger on the switch or energising power tools that have the switch on invites accidents.*

d) Remove any adjusting key or wrench before turning the power tool on. *A wrench or a key left attached to a rotating part of the power tool may result in personal injury.*

e) Do not overreach. Keep proper footing and balance at all times. *This enables better control of the power tool in unexpected situations.*

f) Dress properly. Do not wear loose clothing or jewellery. Keep your hair, clothing and gloves away from moving parts. *Loose clothes, jewellery or long hair can be caught in moving parts.*

g) If devices are provided for the connection of dust extraction and collection facilities, ensure these are connected and properly used. *Use of dust collection can reduce dust-related hazards.*

4. POWER TOOL USE AND CARE

a) Do not force the power tool. Use the correct power tool for your application. *The correct power tool will do the job better and safer at the rate for which it was designed.*

b) Do not use the power tool if the switch does not turn it on and off. *Any power tool that cannot be controlled with the switch is dangerous and must be repaired.*

c) Disconnect the plug from the power source and/or the battery pack from the power tool before making any adjustments, changing accessories, or storing power tools. *Such preventive safety measures reduce the risk of starting the power tool accidentally.*

d) Store idle power tools out of the reach of children and do not allow persons unfamiliar with the power tool or these instructions to operate the power tool. *Power tools are dangerous in the hands of untrained users.*

e) Maintain power tools. Check for misalignment or binding of moving parts, breakage of parts and any other condition that may affect the power tool's operation. If damaged, have the power tool repaired before use. *Many accidents are caused by poorly maintained power tools.*

f) Keep cutting tools sharp and clean. *Properly maintained cutting tools with sharp cutting edges are less likely to bind and are easier to control.*

g) Use the power tool, accessories and tool bits etc. in accordance with these instructions, taking into account the working conditions and the work to be performed. *Use of the power tool for operations different from those intended could result in a hazardous situation.*

5. SERVICE

a) Have your power tool serviced by a qualified repair person using only identical replacement parts. *This will ensure that the safety of the power tool is maintained.*

SPRAY GUN SAFETY WARNINGS

1. Do not use guns for spraying flammable materials.
2. Do not clean guns with flammable solvents.
3. Warning! Be aware of any hazard presented by the material being sprayed and consult the markings on the container or the information supplied by the manufacturer of the material to be sprayed.
4. Do not spray any material where the hazard is not known.
5. Use appropriate personal protective equipment, such as dust mask, protective clothing.
6. Do not clean guns with flammable solvent.
7. Recommendation that the tool always be supplied via a residual current device with a rated residual current of 30mA or less.

SYMBOLS


To reduce the risk of injury, user must read instruction manual


Wear eye protection


Wear ear protection


Wear dust mask


Warning


Double insulation


Waste electrical products must not be disposed of with household waste. Please recycle where facilities exist. Check with your local authorities or retailer for recycling advice


Warning: Do not direct the jet at persons, animals and electrical equipment.

OPERATING INSTRUCTIONS


NOTE: Before using the tool, read the instruction book carefully.

INTENDED USE

The spray gun is for spraying non-flammable and non-hazardous paints and varnishes suitable. The tool could not be used for spraying of flammable liquids. Do not use the tool for the food, pharmacy or other purposes that are not mentioned in the manual.

NOTE:

- This tool is suitable for solvent-based and water-based paints, finishes, primers, two-component paints, varnishes, automotive topcoats, stains and wood preservatives.
- It is not suitable for alkali, acidic paints and the paints of which flash point is under 21ºC.
- To obtain the best results, it is important that you prepare the paint to be sprayed and thin the paint to the correct viscosity. Before operating, always ensure that the paints to be sprayed are free from dust, dirt and grease. The paint or fluid to be sprayed should be thoroughly mixed and free from lumps or other particles. Many substances can be sprayed with your spray gun, but always check the manufactures recommendations before purchasing your paint.

WARNING: The tool cannot be used for spraying of flammable liquids. Do not use the tool for the food, pharmacy or other purposes that are not mentioned in the manual.

1. VISCOSITY MEASUREMENT

Most paints are supplied ready for brush application and will need to be thinned before they are suitable to be sprayed. Follow the manufacturer's advice on thinning the paint when used with a spray gun. The viscosity cup will help you to determine the correct viscosity of paint to be used.

- To determine the correct viscosity (See Fig. A1, A2)

1) Stir well the paint before starting the measurement. Check the DIN list, if the print is suit your requirement, go ahead. If the seconds lead you to have a more thin print, you can follow below step.
2) Fill the viscosity measuring cup to the brim with paint.
3) Measure the time in seconds of liquid dripping from the cup into the can until the cup is empty. The measured time is called run-DIN-seconds (DIN-s).(See Fig. A1)
4) Verify the suit ratio, when you find the suitable ratio, you can pull them in the sprayer container.(See Fig. A2)

WARNING: Dilute the paint before use. Get the information of dilution and viscosity of the paint from the store that sold the paint.

WARNING: This viscosity measuring cup is only used for measuring paint viscosity. It is not a funnel, paint storage or paint transporter.

WARNING: When spraying paint, use the recommended viscosity. Spray the paint slowly and evenly. Spraying too fast or too large flow may result in paint dropped or spilt.

The table below shows recommended run-DIN-seconds for different types of material.

Solvent-based paints----------15-50
Primers----------25-50

Pickling----------no need to dilute
2 Component paints----------20-50
Varnishes----------15-40
Waterborne paints----------20-40
Automotive topcoats----------20-40
Wood preservatives----------no need to dilute

If the paint takes longer than the recommended time to empty, then further thinning is required. Mix in a small quantity of the appropriate thinner and use the viscosity test until the correct thickness is achieved.

2. CONNECT THE AIR HOSE TO THE TOOL

1) Insert the air hose end to the guide at side of device firmly. (See Fig. B1)
2) Insert another side of air hose to the connector of gun side firmly. (See Fig. B2)

3. ACCESSBLE THE RISER

1) Unscrew the container of the spray gun.
2) Assemble the riser correctly according to different situation to reduce the liquid in the container as much as possible.

Spraying with underlying objects: rotating riser forward. (See Fig. C1)
NOTE: Don't tilt it at a large angle.
Spray job with overhead objects: rotating riser backwards. (See Fig. C2)
NOTE: Don't tilt it at a large angle.

3) Place one paper under the container. Pour the prepared coating material into the container.
4) Screw the container back into the spray gun. And tighten it.

4. ON/OFF SWITCH (SEE FIG. D1, D2)

To start the tool, depress the protective cover over the switch indicated by the mark "I". Then squeeze the on/off trigger.
To stop the tool, release the trigger and depress the protective cover indicated by the mark "O".

5. TAKE THE SPRAY GUN OUT OF THE GUN HOLDER (SEE FIG. E)

This tool is equipped with 2m air hose. The spray gun can be taken out of the gun holder to make work more convenient.

6. ASSEMBLING OR REMOVING THE SPRAY GUN HEAD (SEE FIG. F1, F2)

- To assemble

First, align the arrow on the spray gun head with the unlock mark on the main body and insert the spray gun head into the main body. Then rotate it until the arrow on the spray gun head points to the lock mark on the main body. At this point, the latch below the On/off trigger should securely snap into the slot on the main body to ensure proper installation.

- To remove

Rotate the spray gun head until the arrow aligns with the unlock mark on the main body. Once aligned, pull the spray gun head straight out from the main body.

7. VARIABLE SPEED SWITCH (SEE FIG. G)

The sprayed capacity can he adjusted by using the flow rate adjusting knob. Adjust the adjusting knob until the best spray pattern is reached. Turn the adjusting knob clockwise (+) to increase the flow rate and turn it counter-clockwise (-) to decrease the flow rate. A poor spray pattern will concentrate the paint in the centre of the spray and give a blotchy finish.
A good spray pattern will give even distribution of paint throughout the pattern.

8. REPLACING THE SPRAY NOZZLE (SEE FIG. H1, H2)

Your spray gun is equipped with five nozzles (1.0 mm, 1.5 mm, 1.8mm, 2.2 mm, and 2.6 mm), with the 1.8 mm nozzle pre-installed on the machine.
Replacing the nozzle according to your requirement.

1) Remove the cap nut by turning it counterclockwise and then remove the air cap and the original nozzle.
2) Install the required nozzle.
3) Install and tighten the air cap and cap nut.

9. SELECTING THE SPRAY PATTERNS (SEE FIG. I)

Unscrew the cap nut, and turn the air cap to desired position to fit the different operating conditions. Then retighten the cap nut.
Following figure shows the air cap position with their corresponding spraying patterns:

A: Air cap is in horizontal position = the spraying shape is vertical: for vertical surface;
B: Air cap is in vertical position = the spraying shape is horizontal: for horizontal surface;
C: Air cap is in oblique position = the spraying shape is circular: for corners, edges and others.

10. ADJUSTING THE SPRAY WIDTH (SEE FIG. J)

Turning the spray width knob to adjust the spray width.

11. SPRAYING TECHNIQUES (SEE FIG. K1, K2)

To obtain the best results, keep your spray gun level and parallel to the surface at all times. Keep the nozzle 5~15cm from the surface and spray evenly from side to side or up and down, use smooth and even strokes (See Fig. K1).

NOTE:

- Make sure that you have masked the areas that should not be sprayed by a good quality masking tape.
- The intended area to be sprayed should be pretreated to be smooth and clean, free from dust.
- Before operating, aim the paint sprayer at a piece of scrap material and start spraying to find the best pattern and flow rate.

Do not spray as showing in Fig. K2.

MAINTENANCE

Remove the plug from the socket before carrying out any adjustment, servicing or maintenance.
If the supply cord is damaged, a special cord or assembly available from the manufacturer or its service agent must replace it.
Always remember to disconnect the plug from the socket before cleaning the spray gun or paint tank, it is essential that the spray gun is cleaned thoroughly after every use. Failure to clean it will almost certainly result in blockages and it may not operate when you next come to use it.

WARNING: Do not clean the parts by holding the machine in flowing water. Never clean the parts by submerging the machine in water or thinner.

The following action must be taken after every use:

1) After switch off the gun, depress the on/off trigger again to return the paint remained in the spray gun back to the tank.
2) Remove the tank and pour the remaining liquid back into the can.
3) Clean the tank thoroughly using paint thinner.
4) Put some suitable thinner into the tank and be sprayed through the spray gun until only clean thinner comes out of the nozzle.
5) Clean each component by following the specific instructions

below.
6) Re-assemble the spray gun.
7) Clean the outside of the machine with a moist cloth.

Clean the nozzle and air cap:
Remove the cap nut, air cap and nozzle in turn. Clean the air cap, nozzle and outlet with solvent immediately after use, especially if paint begins to clog the nozzle and outlet or accumulate on the air cap. If the paint has already dried, use the cleaning needle to remove the buildup.

Clean the valve (See fig. L1):
Remove the tank and the suction tube to access the valve. Then take off the valve cap and clean the valve using the cleaning needle.

Clean the filter (See fig. L2):
Remove the filter cover by pressing the two release buttons on either side of the cover. Take the sponge filter out and clean it. Reinstall the dry and clean filter and filter cover back to the tool.

WARNING: Do not use the tool without filter, otherwise dirt may be sucked in the tool.

TROUBLESHOOTING

Symptom	Possible Cause	Remedy
No spray	Nozzle clogged	Clean the nozzle
	Suction pipe clogged	Clean the suction pipe
	Flow rate set too low	Turn the adjusting knob clockwise (+) to increase the flow rate
	Suction pipe loosened	Tighten the suction pipe
	Tank not tightened	Tighten the tank
	Paint is too thick	Check the viscosity of the paint and dilute
	The valve is clogged	Clean the valve
Paint dropped from nozzle	Nozzle loosened	Tighten the nozzle
	Worn nozzle	Replace the nozzle
	Paint accumulated on air cap or nozzle	Clean the air cap or nozzle with solvents or water
Spraying too thick	Paint is too thick	Check the viscosity of the paint and dilute.
	Flow rate set too high	Turn the adjusting knob counterclockwise (-) to decrease the flow rate
	Low pressure in the tank	Re-tighten the tank
Irregular spraying	Not enough paint in the tank	Add enough paint
	Dirty filter	Clean the filter or replace it
Liquid dripping while spraying	Flow rate set too high	Turn the adjusting knob counterclockwise (-) to decrease the flow rate

ENVIRONMENTAL PROTECTION

Waste electrical products must not be disposed of with household waste. Please recycle where facilities exist. Check with your local authorities or retailer for recycling advice.

PLUG REPLACEMENT (ONLY FOR REWIRABLE PLUG OF UK & IRELAND)

If you need to replace the fitted plug then follow the instructions below.
IMPORTANT
The wires in the mains lead are colored in accordance with the following code:
Blue = Neutral
Brown = Live
As the colors of the wires in the mains lead of this appliance may not correspond with the colored markings identifying the terminals in your plug, proceed as follows. The wire which is colored blue must be connected to the terminal which is marked with N. The wire which is colored brown must be connected to the terminal which is marked with L.
Warning!
Never connect live or neutral wires to the earth terminal of the plug. Only fit an approved BS1363/A plug and the correct rated current fuse which is used in the plug.
Note: If a moulded plug is fitted and has to be removed take great care in disposing of the plug and severed cable, it must be destroyed to prevent engaging into a socket.

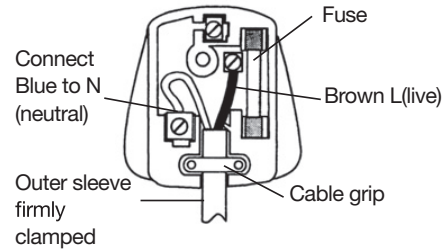

DECLARATION OF CONFORMITY

We,
Positec Germany GmbH
Postfach 680194, 50704 Cologne, Germany

Declare that the product
Description **Paint sprayer**
Type **WS5586 (55-designation of machinery, representative of paint sprayer)**
Function **Spraying some materials**
Serial number **It can be found on marking label**

Complies with the following Directives,
2006/42/EC
2011/65/EU & (EU)2015/863
2014/30/EU

Standards conform to
EN 60745-1
EN 50580
EN 55014-1
EN 55014-2
EN IEC 61000-3-2
EN 61000-3-3

The person authorized to compile the technical file,
Name **Marcel Filz**
Address **Positec Germany GmbH**
Postfach 680194, 50704 Cologne, Germany



2026/02/26
Allen Ding
Deputy Chief Engineer, Testing & Certification
authorized to issue the declaration of conformity
on behalf of the manufacturer
Positec Technology (China) Co., Ltd
18, Dongwang Road, Suzhou Industrial
Park, Jiangsu 215123, P. R. China

DECLARATION OF CONFORMITY(UK)

We,
Positec Power Tools (Europe) Ltd,
PO Box 6242, Newbury, RG14 9LT, UK

On behalf of Positec declare that the product
Description **Paint sprayer**
Type **WS5586 (55-designation of machinery, representative of paint sprayer)**
Function **Spraying some materials**
Serial number **It can be found on marking label**

Complies with the following regulations:
Supply of Machinery (Safety) Regulations 2008
Electromagnetic Compatibility Regulations 2016
The Restriction of the Use of Certain Hazardous Substances in Electrical and Electronic Equipment Regulations

Standards conform to
BS EN 60745-1
BS EN 50580
BS EN 55014-1
BS EN 55014-2
BS EN IEC 61000-3-2
BS EN 61000-3-3

The person authorized to compile the technical file,
Name **Jim Kirkwood**
Address **Positec Power Tools (Europe) Ltd,**
PO Box 6242, Newbury, RG14 9LT, UK



2026/02/26
Deputy Chief Engineer, Testing & Certification
authorized to issue the declaration of conformity
on behalf of the manufacturer
Positec Technology (China) Co., Ltd
18, Dongwang Road, Suzhou Industrial
Park, Jiangsu 215123, P. R. China

KOMPONENTEN

1. **Luftkappe**
2. **Überwurfmutter**
3. **Regler für Spritzbreite**
4. **Spritzpistole**
5. **Antriebseinheit**
6. **Ein-/Ausschalter**
7. **Ein-/Auslöser**
8. **Regler für Fördermenge**
9. **Behälter**
10. **Filterabdeckung**
11. **Luftschlauch**
12. **Viskositätsbecher**
13. **Reinigungsbürste**
14. **Düsenreinigungsnadel**
15. **Düse**
16. **Filterwatte (Siehe Abb. L2)**

TECHNISCHE DATEN

Typ WS5586 (55 – Bezeichnung der Maschine, stellvertretend für Farbspritzgerät)

Nennspannung	230-240V~50Hz
Nennleistung	800W
Max.imaler Luftvolumenstrom	1000ml/min
Max.imale Viskosität	150 DIN/s
Länge des Luftschlauchs	2 m
Tankvolumen	1400ml
Spritzdruck	0.1-0.2Bar
Schutzklasse	⧈/II
Gewicht	2.1 kg

INFORMATIONEN ÜBER LÄRM

Gewichteter Schalldruck	L_{pA} = 83,4 dB(A)
Gewichtete Schallleistung	L_{wA} = 94,4 dB(A)
K_{pA}&K_{wA}	3 dB(A)

Tragen Sie einen Gehörschutz.

INFORMATIONEN ÜBER VIBRATIONEN

Gesamtschwingungswerte (Vektorsumme) gemäß EN 60745 ermittelt:

Vibrationsemissionswert $a_h < 2{,}5\ m/s^2$

Unsicherheit $K = 1{,}5\ m/s^2$

WARNUNG: Der Vibrationsemissionswert während des tatsächlichen Gebrauchs des Elektrowerkzeugs kann vom angegebenen Wert abweichen, je nachdem, wie das Werkzeug gemäß folgender Beispiele und anderweitiger Verwendungsmöglichkeiten eingesetzt wird:
Sachgemäße Verwendung des Werkzeugs.
Das Werkzeug ist in gutem Zustand und gut gepflegt
Das richtige Zubehör muss verwendet und dessen einwandfreier Zustand sichergestellt werden.
Die Festigkeit der Handgriffe und ob Antivibrationszubehör verwendet wird.
Und ob das verwendete Werkzeug dem Design und diesen Anweisungen entsprechend verwendet wird.

Wird dieses Werkzeug nicht anemessen gehandhabt, kann es ein Hand-Arm-Vibrationssyndrom erzeugen.

WARNUNG: Um genau zu sein, sollte ein Abschätzung des Belastungsgrades aller Arbeitsabschnitte während tatsächlicher Verwendung berücksichtigt werden, z.B. die Zeiten, wenn das Werkzeug ausgeschaltet ist, und wenn es sich im Leerlauf befindet und eigentlich nicht eingesetzt wird. Auf diese Weise kann der Belastungsgrad während der gesamten Arbeitszeit wesentlich gemindert werden.
Minimieren Sie Ihr Risiko, dem Sie bei Vibrationen ausgesetzt sind.
Pflegen Sie dieses Werkzeug diesen Anweisungen entsprechend und achten Sie auf eine gute Einfettung (wo erforderlich).
Bei regelmäßiger Verwendung dieses Werkzeugs sollten Sie in Antivibrationszubehör investieren.
Machen Sie einen Arbeitsplan, um die Verwendung von hochvibrierenden Werkzeugen auf mehrere Tage zu verteilen.

ZUBEHÖRTEILE

2 m Luftschlauch	1
Reinigungsbürste	1
Reinigungsnadel	1
Viskositätsbecher	1
Kunststoffdüsen (1,0 / 1,5 / 2,2 / 2,6 mm)	4
Kunststoffdüse (1,8 mm vormontiert)	1

Wir empfehlen Ihnen, sämtliche Zubehörteile beim selben Fachhändler zu beziehen, bei dem Sie auch Ihr Elektrowerkzeug gekauft haben. Weitere Informationen finden Sie auf der Verpackung der Zubehörteile. Auch Ihr Fachhändler berät Sie gerne.

PRODUKTSICHERHEIT
ALLGEMEINE SICHERHEITSHINWEISE FÜR ELEKTROWERKZEUGE

WARNUNG! Lesen Sie alle Sicherheitshinweise und Anweisungen. *Versäumnisse bei der Einhaltung der Sicherheitshinweise und Anweisungen können elektrischen Schlag, Brand und/oder schwere Verletzungen verursachen.*

Bewahren Sie alle Sicherheitshinweise und Anweisungen für die Zukunft auf.
Der in den Sicherheitshinweisen verwendete Begriff „Elektrowerkzeug" bezieht sich auf akkubetriebene Elektrowerkzeuge (ohne Netzkabel).

1. ARBEITSPLATZSICHERHEIT

a) Halten Sie Ihren Arbeitsbereich sauber und gut beleuchtet. *Unordnung oder unbeleuchtete Arbeitsbereiche können zu Unfällen führen.*

b) Arbeiten Sie mit dem Elektrowerkzeug nicht in explosionsgefährdeter Umgebung, in der sich brennbare Flüssigkeiten, Gase oder Stäube befinden. *Elektrowerkzeuge erzeugen Funken, die den Staub oder die Dämpfe entzünden können.*

c) Halten Sie Kinder und andere Personen während der Benutzung des Elektrowerkzeugs fern. *Bei Ablenkung können Sie die Kontrolle über das Gerät verlieren.*

2. ELEKTRISCHE SICHERHEIT

a) Der Anschlussstecker des Elektrowerkzeuges muss in die Steckdose passen. Der Stecker darf in keiner Weise verändert werden. Verwenden Sie keine Adapterstecker gemeinsam mit schutzgeerdeten Elektrowerkzeugen. *Unveränderte Stecker und passende Steckdosen verringern das Risiko eines elektrischen Schlages.*

b) Vermeiden Sie Körperkontakt mit geerdeten Oberflächen wie von Rohren, Heizungen, Herden und Kühlschränken. *Es besteht ein erhöhtes Risiko durch elektrischen Schlag, wenn Ihr Körper geerdet ist.*

c) Halten Sie Elektrowerkzeuge von Regen oder Nässe fern. *Das Eindringen von Wasser in ein Elektrowerkzeug erhöht das Risiko eines elektrischen Schlages.*

d) Zweckentfremden Sie das Kabel nicht, um das Elektrowerkzeug zu tragen, aufzuhängen oder um den Stecker aus der Steckdose zu ziehen. Halten Sie das Kabel fern von Hitze, Öl, scharfen Kanten oder sich bewegenden Geräteteilen. *Beschädigte oder verwickelte Kabel erhöhen das Risiko eines elektrischen Schlages.*

e) Wenn Sie mit einem Elektrowerkzeug im Freien arbeiten, verwenden Sie nur Verlängerungskabel, die auch für den Außenbereich geeignet sind. *Die Anwendung eines für den Außenbereich geeigneten Verlängerungskabels verringert das Risiko eines elektrischen Schlages.*

f) Wenn der Betrieb des Elektrowerkzeuges in feuchter Umgebung nicht vermeidbar ist, verwenden Sie einen Fehlerstromschutzschalter. *Der Einsatz eines Fehlerstromschutzschalters vermindert das Risiko eines elektrischen Schlages.*

3. SICHERHEIT VON PERSONEN

a) Seien Sie aufmerksam, achten Sie darauf, was Sie tun, und gehen Sie mit Vernunft an die Arbeit mit einem Elektrowerkzeug. Benutzen Sie kein Elektrowerkzeug, wenn Sie müde sind oder unter dem Einfluss von Drogen, Alkohol oder Medikamenten stehen. *Ein Moment der Unachtsamkeit beim Gebrauch des Elektrowerkzeuges kann zu ernsthaften Verletzungen führen.*

b) Tragen Sie persönliche Schutzausrüstung und immer eine Schutzbrille. *Das Tragen persönlicher Schutzausrüstung, wie Staubmaske, rutschfeste Sicherheitsschuhe, Schutzhelm oder Gehörschutz, je nach Art und Einsatz des Elektrowerkzeuges, verringert das Risiko von Verletzungen.*

c) Vermeiden Sie eine unbeabsichtigte Inbetriebnahme. Vergewissern Sie sich, dass das Elektrowerkzeug ausgeschaltet ist, bevor Sie es an den Akku anschließen, es aufnehmen oder tragen. *Wenn Sie beim Tragen des Elektrowerkzeuges den Finger am Schalter haben oder das Gerät eingeschaltet an die Stromversorgung anschließen, kann dies zu Unfällen führen.*

d) Entfernen Sie Einstellwerkzeuge oder Schraubenschlüssel, bevor Sie das Elektrowerkzeug einschalten. *Ein Werkzeug oder Schlüssel, der sich in einem drehenden Geräteteil befindet, kann zu Verletzungen führen.*

e) Vermeiden Sie eine abnormale Körperhaltung. Sorgen Sie für einen sicheren Stand und halten Sie jederzeit das Gleichgewicht. *Dadurch können Sie das Elektrowerkzeug in unerwarteten Situationen besser kontrollieren.*

f) Tragen Sie geeignete Kleidung. Tragen Sie keine weite Kleidung oder Schmuck. Halten Sie Haare, Kleidung und Handschuhe fern von sich bewegenden Teilen. *Lockere Kleidung, Schmuck oder lange Haare können von sich bewegenden Teilen erfasst werden.*

g) Wenn Staubabsaug- und -auffangeinrichtungen montiert werden können, vergewissern Sie sich, dass diese angeschlossen sind und richtig verwendet werden. *Verwendung einer Staubabsaugung kann Gefährdungen durch Staub verringern.*

4. VERWENDUNG UND BEHANDLUNG DES ELEKTROWERKZEUGES

a) Überlasten Sie das Gerät nicht. Verwenden Sie für Ihre Arbeit das dafür bestimmte Elektrowerkzeug. *Mit dem passenden Elektrowerkzeug arbeiten Sie besser und sicherer im angegebenen Leistungsbereich.*

b) Benutzen Sie kein Elektrowerkzeug, dessen Schalter defekt ist. *Ein Elektrowerkzeug, das sich nicht mehr ein- oder ausschalten lässt, ist gefährlich und muss repariert werden.*

c) Entfernen Sie den Akku, bevor Sie Geräteeinstellungen vornehmen, Zubehörteile wechseln oder das Gerät weglegen. *Diese Vorsichtsmaßnahme verhindert den unbeabsichtigten Start des Elektrowerkzeuges.*

d) Bewahren Sie unbenutzte Elektrowerkzeuge außerhalb der Reichweite von Kindern auf. Lassen Sie Personen das Gerät nicht benutzen, die mit diesem nicht vertraut sind oder diese Anweisungen nicht gelesen haben. *Elektrowerkzeuge sind gefährlich, wenn Sie von unerfahrenen Personen benutzt werden.*

e) Pflegen Sie Elektrowerkzeuge mit Sorgfalt. Kontrollieren Sie, ob bewegliche Teile einwandfrei funktionieren und nicht klemmen, ob Teile gebrochen oder so beschädigt sind, dass die Funktion des Elektrowerkzeuges beeinträchtigt ist. Lassen Sie beschädigte Teile vor dem Einsatz des Gerätes reparieren. *Viele Unfälle haben ihre Ursache in schlecht gewarteten Elektrowerkzeugen.*

f) Halten Sie Schneidwerkzeuge scharf und sauber. Sorgfältig gepflegte Schneidwerkzeuge mit scharfen. *Schneidkanten verklemmen sich weniger und sind leichter zu führen.*

g) Verwenden Sie Elektrowerkzeug, Zubehör, Einsatzwerkzeuge usw. entsprechend diesen Anweisungen. Berücksichtigen Sie dabei die Arbeitsbedingungen und die auszuführende Tätigkeit. *Der Gebrauch von Elektrowerkzeugen für andere als die vorgesehenen Anwendungen kann zu gefährlichen Situationen führen.*

5. SERVICE

a) Lassen Sie Ihr Elektrowerkzeug nur von qualifiziertem Fachpersonal und nur mit Original-Ersatzteilen reparieren. *Damit wird sichergestellt, dass die Sicherheit des Gerätes erhalten bleibt.*

SICHERHEITSWARNUNGEN FÜR SPRITZPISTOLEN

1. Verwenden Sie keine Pistolen zum Versprühen von brennbaren Materialien.
2. Reinigen Sie Pistolen nicht mit brennbaren Lösungsmitteln.
3. Hinweis! Seien Sie sich jeder Gefahr bewusst, die von dem zu versprühenden Material ausgeht, und konsultieren Sie die Markierungen auf dem Behälter oder die vom Hersteller des zu versprühenden Materials gelieferten Informationen.
4. Sprühen Sie kein Material, dessen Gefährlichkeit nicht bekannt ist.
5. Verwenden Sie geeignete persönliche Schutzausrüstung wie Staubmaske und Schutzkleidung.
6. Reinigen Sie Pistolen nicht mit brennbarem Lösungsmittel.
7. Empfehlung, dass das Werkzeug immer über eine Fehlerstromschutzeinrichtung mit einem Bemessungsfehlerstrom von 30mA oder weniger versorgt werden sollte.

SYMBOLE


Zur Reduzierung der Verletzungsgefahr bitte die Bedienungsanleitung durchlesen.


Tragen Sie eine Schutzbrille


Tragen Sie einen Gehörschutz


Tragen Sie eine Staubmaske


Warnung


Schutzisolation


Elektroprodukte dürfen nicht mit dem normalen Haushaltsmüll entsorgt werden, sondern sollten nach Möglichkeit zu einer Recyclingstelle gebracht werden. Ihre zuständigen Behörden oder Ihr Fachhändler geben Ihnen hierzu gerne Auskunft.


Warning: Richten Sie den Jet nicht auf Personen, Tiere und elektrische Geräte.

HINWEISE ZUM BETRIEB


HINWEIS: Lesen Sie das Handbuch vor Inbetriebnahme des Werkzeuges sorgfältig durch.

BESTIMMUNGSGEMÄSSER GEBRAUCH

Die Spritzpistole ist zum Sprühen von nicht brennbaren und ungefährlichen Farben und Lacken geeignet. Das Gerät darf nicht zum Versprühen brennbarer Flüssigkeiten verwendet werden. Verwenden Sie das Gerät nicht für Lebensmittel, pharmazeutische Produkte oder andere, nicht in der Bedienungsanleitung aufgeführte Zwecke.

HINWEIS:

- Dieses Werkzeug eignet sich für lösemittel- und wasserbasierte Farben, Lackierungen, Grundierungen, Zweikomponentenlacke, Lacke, Autodecklacke, Flecken und Holzschutzmittel.
- Es ist nicht geeignet für Alkali, saure Farben und Farben, deren Flammpunkt unter 21°C liegt.
- Um die besten Ergebnisse zu erzielen, ist es wichtig, dass Sie die zu spritzende Farbe vorbereiten und die Farbe auf die richtige Viskosität verdünnen. Stellen Sie vor dem Betrieb immer sicher, dass die zu spritzenden Farben frei von Staub, Schmutz und Fett sind. Die zu spritzende Farbe oder Flüssigkeit sollte gründlich gemischt und frei von Klumpen oder anderen Partikeln sein. Viele Substanzen können mit Ihrer Spritzpistole gesprüht werden, aber prüfen Sie immer die Empfehlungen des Herstellers, bevor Sie Ihre Farbe kaufen.

WARNUNG: Das Werkzeug kann nicht zum Sprühen von brennbaren Flüssigkeiten verwendet werden. Verwenden Sie das Werkzeug nicht für die Lebensmittel, die Apotheke oder andere Zwecke, die nicht im Handbuch aufgeführt werden.

1. MESSUNG DER VISKOSITÄT

Die meisten Farben werden fertig geliefert und müssen verdünnt werden, bevor sie zum Sprühen geeignet sind. Befolgen Sie die Anweisungen des Herstellers zur Verdünnung der Farbe bei der Verwendung mit einer Spritzpistole. Mit dem Viskositätsbecher können Sie die richtige Viskosität der zu verwendenden Farbe bestimmen.

- Zur Bestimmung der richtigen Viskosität (Siehe Abb. A1, A2)

1) Rühren Sie die Farbe vor Beginn der Messung gut um. Überprüfen Sie die DIN-Liste, wenn der Druck Ihren Anforderungen entspricht, fahren Sie fort. Wenn die Sekunden dazu führen, dass Sie einen dünneren Druck haben, können Sie den folgenden Schritt befolgen.
2) Füllen Sie den Viskositätsmessbecher bis zum Rand mit Farbe.
3) Messen Sie die Zeit in Sekunden, die die Flüssigkeit aus dem Becher in die Dose tropft, bis der Becher leer ist. Die gemessene

Zeit wird Lauf-DIN-Sekunden (DIN-s) genannt. (Siehe Abb. A1)
4) Überprüfen Sie das Anzugverhältnis, wenn Sie das geeignete Verhältnis gefunden haben, können Sie sie in den Sprühbehälter ziehen. (Siehe Abb. A2)

WARNUNG: Verdünnen Sie die Farbe vor der Verwendung. Holen Sie sich die Informationen über Verdünnung und Viskosität der Farbe in dem Geschäft, das die Farbe verkauft hat.

WARNUNG: Dieser Viskositätsbecher wird nur zur Messung der Farbviskosität verwendet. Es handelt sich nicht um einen Trichter, ein Farblager oder einen Farbtransporter.

WARNUNG: Verwenden Sie beim Sprühen von Farbe die empfohlene Viskosität. Sprühen Sie die Farbe langsam und gleichmäßig auf. Ein zu schneller oder zu großer Sprühfluss kann dazu führen, dass Farbe herunterfällt oder verschüttet wird.

Die folgende Tabelle zeigt die empfohlenen Lauf-DIN-Sekunden für verschiedene Arten von Material.

Lösemittelhaltige Farben	15-50
Grundierungen	25-50
Beizen	keine Notwendigkeit zur Verdünnung
2-Komponenten-Farben	20-50
Lacke	15-40
Farben auf Wasserbasis	20-40
Automobil-Decklacke	20-40
Holzschutzmittel	keine Notwendigkeit zur Verdünnung

Wenn das Entleeren der Farbe länger als die empfohlene Zeit, ist eine weitere Verdünnung erforderlich. Mischen Sie eine kleine Menge des entsprechenden Verdünners ein und verwenden Sie den Viskositäts-Test, bis die richtige Dicke erreicht ist.

2. ANSCHLUSS DES LUFTSCHLAUCHS AN DAS GERÄT
1) Stecken Sie das Ende des Luftschlauchs fest in die Führung an der Seite des Geräts. (Siehe Abb. B1)
2) Stecken Sie das andere Ende des Luftschlauchs fest in den Anschluss an der Spritzpistole. (Siehe Abb. B2)

3. STEIGROHR MONTIEREN
1) Schrauben Sie den Behälter von der Spritzpistole ab.
2) Montieren Sie das Steigrohr entsprechend der jeweiligen Anwendung korrekt, um möglichst wenig Flüssigkeit im Behälter zurückzulassen.

Sprühen von Objekten unterhalb der Arbeitsposition:
Steigrohr nach vorne drehen. (Siehe Abb. C1)
HINWEIS: Neigen Sie das Gerät nicht in einem großen Winkel.
Sprühen von Objekten oberhalb der Arbeitsposition:
Steigrohr nach hinten drehen. (Siehe Abb. C2)
HINWEIS: Neigen Sie das Gerät nicht in einem großen Winkel.
3) Legen Sie ein Blatt Papier unter den Behälter. Füllen Sie das vorbereitete Beschichtungsmaterial in den Behälter.
4) Schrauben Sie den Behälter wieder an die Spritzpistole und ziehen Sie ihn fest.

4. EIN-/AUSSCHALTER (SIEHE ABB. D1, D2)
Zum Einschalten des Geräts drücken Sie die Schutzabdeckung über dem mit „I“ gekennzeichneten Schalter nach unten. Betätigen Sie anschließend den Ein-/Auslöser.
Zum Ausschalten lassen Sie den Auslöser los und drücken die mit „O“ gekennzeichnete Schutzabdeckung nach unten.

5. SPRITZPISTOLE AUS DER HALTERUNG NEHMEN (SIEHE ABB. E)
Dieses Gerät ist mit einem 2 m langen Luftschlauch ausgestattet. Die Spritzpistole kann aus der Halterung entnommen werden, um das Arbeiten komfortabler zu gestalten.

6. MONTAGE ODER ABNEHMEN DES SPRITZPISTOLENKOPFES (SIEHE ABB. F1, F2)
- Montage
Richten Sie zunächst den Pfeil am Spritzpistolenkopf an der Entriegelungsmarkierung am Hauptkörper aus und setzen Sie den Spritzpistolenkopf in den Hauptkörper ein. Drehen Sie ihn anschließend, bis der Pfeil am Spritzpistolenkopf auf die Verriegelungsmarkierung am Hauptkörper zeigt. Die Verriegelung unterhalb des Ein-/Ausschalters sollte nun hörbar in die Nut am Hauptkörper einrasten, um eine korrekte Montage zu gewährleisten.
- Zum Entfernen
Drehen Sie den Spritzpistolenkopf, bis der Pfeil mit der Entriegelungsmarkierung am Hauptgehäuse übereinstimmt. Ziehen Sie den Spritzpistolenkopf anschließend gerade vom Hauptgehäuse ab.

7. DURCHFLUSSREGELUNG (SIEHE ABB. G)
Die Spritzmenge kann mit dem Durchflussregler eingestellt werden. Stellen Sie den Regler so ein, dass das optimale Spritzbild erreicht wird. Drehen Sie den Regler im Uhrzeigersinn (+), um den Durchfluss zu erhöhen, und gegen den Uhrzeigersinn (-), um ihn zu verringern. Ein ungleichmäßiges Spritzbild führt zu einer fleckigen, konzentrierten Farbe in der Mitte des Sprühstrahls. Ein optimales Spritzbild sorgt für eine gleichmäßige Farbverteilung.

8. AUSTAUSCHEN DER SPRÜHDÜSE (SIEHE ABB. H1, H2)
Ihre Spritzpistole ist mit vier Düsen (1,0 mm, 1,5 mm, 1,8mm, 2,2 mm und 2,6 mm) ausgestattet. Die 1,8-mm-Düse ist bereits vorinstalliert.
Tauschen Sie die Düse je nach Bedarf aus.
1) Lösen Sie die Überwurfmutter, indem Sie sie gegen den Uhrzeigersinn drehen. Entfernen Sie anschließend die Luftkappe und die Originaldüse.
2) Setzen Sie die gewünschte Düse ein.
3) Setzen Sie die Luftkappe und die Überwurfmutter wieder auf und ziehen Sie sie fest.

9. AUSWAHL DER SPRÜHMUSTER (SIEHE ABB. I)
Schrauben Sie die Überwurfmutter ab und drehen Sie die Luftkappe in die gewünschte Position, um sie an die jeweiligen Betriebsbedingungen anzupassen. Ziehen Sie anschließend die Überwurfmutter wieder fest.
Die folgende Abbildung zeigt die Position der Luftkappe mit den entsprechenden Sprühmustern:
A: Luftkappe in horizontaler Position = vertikales Sprühmuster: für vertikale Flächen;
B: Luftkappe in vertikaler Position = horizontaler Sprühstrahl: für ebene Flächen;
C: Luftkappe in schräger Position = kreisförmiger Sprühstrahl: für Ecken, Kanten usw.

10. EINSTELLEN DER SPRITZBREITE (SIEHE ABB. J)
Drehen Sie den Regler für die Spritzbreite, um die Spritzbreite einzustellen.

11. SPRITZTECHNIKEN (SIEHE ABB. K1, K2)
Um die besten Ergebnisse zu erzielen, halten Sie Ihre Spritzpistole immer waagerecht und parallel zur Oberfläche. Halten Sie die Düse

5~15cm von der Oberfläche entfernt und sprühen Sie gleichmäßig von Seite zu Seite oder von oben nach unten, verwenden Sie gleichmäßige und gleichmäßige Striche (Siehe Abb. K1).

HINWEIS:

- Stellen Sie sicher, dass Sie die Bereiche, die nicht besprüht werden sollen, mit einem qualitativ hochwertigen Abdeckband abgeklebt haben.
- Die zu besprühende Fläche sollte vorbehandelt werden, damit sie glatt, sauber und staubfrei ist.
- Richten Sie den Farbspritzer vor dem Betrieb auf ein Stück Abfallmaterial und beginnen Sie mit dem Spritzen, um das beste Muster und die beste Durchflussrate zu finden.

Sprühen Sie nicht wie in Abb. K2 dargestellt.

WARTUNG

Ziehen Sie das Netzkabel aus der Steckdose, bevor Sie Einstellungen, Reparaturen oder Wartungsarbeiten vornehmen.

Wenn das Netzkabel beschädigt ist, muss es durch ein spezielles Kabel oder eine spezielle Baugruppe ersetzt werden, die beim Hersteller oder dessen Servicevertreter erhältlich ist.

Denken Sie immer daran, den Stecker aus der Steckdose zu ziehen, bevor Sie die Spritzpistole oder den Farbtank reinigen, es ist wichtig, dass die Spritzpistole nach jedem Gebrauch gründlich gereinigt wird. Wenn Sie es nicht reinigen, wird es mit ziemlicher Sicherheit zu Verstopfungen führen und möglicherweise nicht funktionieren, wenn Sie es das nächste Mal verwenden.

⚠ WARNUNG: Reinigen Sie die Teile nicht, indem Sie die Maschine in fließendes Wasser halten. Reinigen Sie die Teile niemals durch Eintauchen der Maschine in Wasser oder Verdünnung.

Die folgenden Maßnahmen müssen nach jedem Gebrauch ergriffen werden:

1) Drücken Sie nach dem Ausschalten der Pistole den Triggerschalter erneut, um die in der Spritzpistole verbliebene Farbe wieder in den Tank zurückzuführen.
2) Entfernen Sie den Tank und gießen Sie die restliche Flüssigkeit wieder in die Dose.
3) Reinigen Sie den Tank gründlich mit Farbverdünner.
4) Geben Sie etwas geeignetes Verdünnungsmittel in den Tank und lassen Sie es durch die Spritzpistole sprühen, bis nur noch sauberes Verdünnungsmittel aus der Düse austritt.
5) Reinigen Sie alle Komponenten gemäß den folgenden Anweisungen.
6) Setzen Sie die Spritzpistole wieder zusammen.
7) Reinigen Sie die Außenseite des Geräts mit einem feuchten Tuch.

Reinigung von Düse und Luftkappe:

Entfernen Sie nacheinander die Überwurfmutter, die Luftkappe und die Düse. Reinigen Sie Luftkappe, Düse und Auslass sofort nach Gebrauch mit Lösungsmittel, insbesondere wenn sich Farbe an Düse und Auslass absetzt oder sich an der Luftkappe ansammelt. Falls die Farbe bereits getrocknet ist, verwenden Sie die Reinigungsnadel, um die Ablagerungen zu entfernen.

Reinigung des Ventils (Siehe Abb. L1):

Entfernen Sie den Tank und den Ansaugschlauch, um an das Ventil zu gelangen. Nehmen Sie dann die Ventilkappe ab und reinigen Sie das Ventil mit der Reinigungsnadel.

Reinigen Sie den Filter (Siehe Abb. L2):

Entfernen Sie die Filterabdeckung, indem Sie die beiden Entriegelungstasten auf beiden Seiten der Abdeckung drücken. Nehmen Sie den Schaumstofffilter heraus und reinigen Sie ihn. Setzen Sie den trockenen und sauberen Filter sowie die Filterabdeckung wieder am Gerät ein.

⚠ WARNUNG: Verwenden Sie das Werkzeug nicht ohne Filter, da sonst Schmutz in das Werkzeug gesaugt werden kann.

PROBLEMBEHEBUNG

Symptom	Mögliche Ursache	Abhilfe
Kein Spray	Düse verstopft	Reinigen Sie die Düse
	Saugrohr verstopft	Reinigen Sie das Saugrohr
	Durchflussrate zu niedrig eingestellt	Drehen Sie den Einstellknopf im Uhrzeigersinn (+), um die Durchflussrate zu erhöhen.
	Saugrohr gelockert	Ziehen Sie das Saugrohr fest
	Tank nicht festgezogen	Ziehen Sie den Tank fest
	Farbe ist zu dick	Überprüfen Sie die Viskosität der Farbe und verdünnen Sie sie
	Das Ventil ist verstopft	Reinigen Sie die Düse
Farbe fallen gelassen von der Düse	Düse gelockert	Ziehen Sie die Düse fest
	Düse verschlissen	Ersetzen Sie die Düse
	Farbe, die sich auf der Luftkappe oder Düse angesammelt hat	Reinigen Sie die Luftkappe oder Düse mit Lö-sungsmittel oder Wasser
Zu dickes Sprühen	Farbe ist zu dick	Überprüfen Sie die Viskosität der Farbe und verdünnen Sie sie.
	Durchflussrate zu hoch eingestellt	Drehen Sie den Einstellknopf gegen den Uhrzei-gersinn (-), um die Durchflussrate zu verringern.
	Niedriger Druck im Tank	Ziehen Sie den Tank wieder fest
Unregelmäßiges Sprühen	Nicht genug Farbe im Tank	Fügen Sie genügend Farbe hinzu
	Schmutziger Filter	Reinigen Sie den Filter oder ersetzen Sie ihn
Tropfende Flüssigkeit während des Sprühens	Durchflussrate zu hoch eingestellt	Drehen Sie den Einstellknopf gegen den Uhrzei-gersinn (-), um die Durchflussrate zu verringern.

UMWELTSCHUTZ



Elektroprodukte dürfen nicht mit dem normalen Haushaltsmüll entsorgt werden, sondern sollten nach Möglichkeit zu einer Recyclingstelle gebracht werden. Ihre zuständigen Behörden oder Ihr Fachhändler geben Ihnen hierzu gerne Auskunft.

KONFORMITÄTSERKLÄRUNG

Wir,
Positec Germany GmbH
Postfach 680194, 50704 Cologne, Germany

Erklären hiermit, dass unser Produkt
Beschreibung **Farbspritzgerät**
Typ **WS5586 (55 – Bezeichnung der Maschine, stellvertretend für Farbspritzgerät)**
Funktionen **Sprühen einiger Materialien**
Seriennummer **Sie befindet sich auf dem Kennzeichnungsetikett**

Den Bestimmungen der folgenden Richtlinien entspricht:
2006/42/EC
2011/65/EU & (EU)2015/863
2014/30/EU

Werte nach
EN 60745-1
EN 50580
EN 55014-1
EN 55014-2
EN IEC 61000-3-2
EN 61000-3-3

Zur Kompilierung der technischen Datei ermächtigte Person,
Name **Marcel Filz**
Anschrift **Positec Germany GmbH**
Postfach 680194, 50704 Cologne, Germany



2026/02/26
Allen Ding
Stellvertretender Chefingenieur, Prüfung und Zertifizierung
Befugt, die Konformitätserklärung auszustellen
im Namen des Herstellers
Positec Technology (China) Co., Ltd
18, Dongwang Road, Suzhou Industrial
Park, Jiangsu 215123, P. R. China

LISTE DES COMPOSANTS

1. **Chapeau d'air**
2. **Écrou de fixation**
3. **Bouton de réglage de la largeur de pulvérisation**
4. **Pistolet de pulvérisation**
5. **Bloc moteur**
6. **Interrupteur marche/arrêt**
7. **Gâchette marche/arrêt**
8. **Bouton de réglage du débit**
9. **Réservoir**
10. **Couvercle du filtre**
11. **Tuyau d'air**
12. **Coupe de viscosité**
13. **Brosse de nettoyage**
14. **Aiguille de nettoyage de buse**
15. **Buse**
16. **Coton filtrant (Voir Fig. L2)**

CARACTERISTIQUES TECHNIQUES

Type WS5586 (55 – désignation de la machine, représentant un pistolet à peinture)

Tension nominale	230-240V~50Hz
Puissance nominale	800W
Débit d'air maximal	1000ml/min
Viscosité maximale	150 DIN/s
Longueur du tuyau d'air	2 m
Capacité du réservoir	1400ml
Pression de pulvérisation	0.1-0.2Bar
Classe de protection	⧈/II
Poids	2.1 kg

INFORMATIONS RELATIVES AU BRUIT

Niveau de pression acoustique pondéré A	L_{pA} = 83,4 dB(A)
Niveau de puissance acoustique pondéré A	L_{wA} = 94,4 dB(A)
K_{pA}&K_{wA}	3 dB(A)

Porter une protection pour les oreilles.

INFORMATIONS RELATIVE AUX VIBRATIONS

Valeurs totales des vibrations (somme vectorielle triaxiale) déterminées selon la norme EN 60745 :

Valeur d'émission de vibrations $a_h < 2{,}5$ m/s^2

Incertitude K = 1,5 m/s²

AVERTISSEMENT: La valeur d'émission de vibrations pendant l'utilisation réelle de l'outil électrique peut différer de la valeur déclarée selon la façon dont l'outil est utilisé, selon les exemples suivants et d'autres variations sur la façon dont l'outil est utilisé:
Mode d'emploi de l'outil.
L'outil est en bon état et bien entretenu.
Utiliser l'accessoire approprié et s'assurer de son bon état.
Le serrage du grip sur les poignées et le cas échéant les accessoires anti-vibrations utilisés.
Et l'outil est utilisé comme prévu dans sa conception et dans les présentes instructions.

Cet outil peut causer un syndrome de vibration du bras et de la main s'il n'est pas correctement géré.

AVERTISSEMENT: Pour être précise, une évaluation du niveau d'exposition en conditions réelles d'utilisation doit également tenir compte de toutes les parties du cycle d'utilisation telles que les moments où l'outil est éteint, et ceux où il fonctionne au ralenti mais ne réalise pas réellement de tâche. Ceci peut réduire de façon significative le niveau d'exposition et la période de fonctionnement totale.
Aider à minimiser le risque d'exposition aux vibrations.
Entretenez cet outil en accord avec les présentes instructions et maintenez-le lubrifié (si approprié).
Si l'outil doit être utilisé régulièrement, alors investissez dans des accessoires anti-vibrations.
Planifiez votre travail pour étaler toute utilisation d'outil à fortes vibrations sur plusieurs jours.

ACCESSOIRES

Tuyau d'air de 2 m	1
Brosse de nettoyage	1
Aiguille de nettoyage	1
Coupe de viscosité	1
Buses en plastique (1,0 / 1,5 / 2,2 / 2,6 mm)	4
Buse en plastique (1,8 mm prémontée)	1

Nous vous recommandons d'acheter tous les accessoires dans le magasin d'acquisition de la machine. Pour plus d'informations, se référer à l'emballage des accessoires. Le personnel du magasin est également là pour vous conseiller.

SÉCURITÉ DU PRODUIT
AVERTISSEMENTS DE SÉCURITÉ GÉNÉRAUX POUR L'OUTIL

AVERTISSEMENT! Lire tous les avertissements de sécurité et toutes les instructions. *Ne pas suivre les avertissements et instructions peut donner lieu à un choc électrique, un incendie et/ou une blessure sérieuse.*

Conserver tous les avertissements et toutes les instructions pour pouvoir s'y reporter ultérieurement.
Le terme «outil» dans les avertissements fait référence à votre outil électrique alimenté par le secteur (avec cordon d'alimentation) ou votre outil fonctionnant sur batterie (sans cordon d'alimentation).

1. SÉCURITÉ DE LA ZONE DE TRAVAIL

a) **Conserver la zone de travail propre et bien éclairée.** *Les zones en désordre ousombres sont propices aux accidents.*
b) **Ne pas faire fonctionner les outils électriques en atmosphère explosive, par exemple en présence de liquides inflammables, de gaz ou de poussières.** *Les outils électriques produisent des étincelles qui peuvent enflammer les poussières ou les fumées.*
c) **Maintenir les enfants et les personnes présentes à l'écart pendant l'utilisation de l'outil.** *Les distractions peuvent vous faire perdre le contrôle de l'outil.*

2. SÉCURITÉ ÉLECTRIQUE

a) **Il faut que les fiches de l'outil électrique soient adaptées au socle. Ne jamais modifier la fiche de quelque façon que ce soit. Ne pas utiliser d'adaptateurs avec des outils à branchement de terre.** *Des fiches non modifiées et des socles adaptés réduiront le risque de choc électrique.*
b) **Eviter tout contact du corps avec des surfaces reliées à la terre telles que les tuyaux, les radiateurs, les cuisinières et les réfrigérateurs.** *Il existe un risque accru de choc électrique si votre corps est relié à la terre.*
c) **Ne pas exposer les outils à la pluie ou à des conditions humides.** *La pénétration d'eau à l'intérieur d'un outil augmentera le risque de choc électrique.*
d) **Ne pas maltraiter le cordon. Ne jamais utiliser le cordon pour porter, tirer ou débrancher l'outil. Maintenir le cordon à l'écart de la chaleur, du lubrifiant, des arêtes ou des parties en mouvement.** *Des cordons endommagés ou emmêlés augmentent le risque de choc électrique.*
e) **Lorsqu'on utilise un outil à l'extérieur, utiliser un prolongateur adapté à l'utilisation extérieure.** *L'utilisation d'un cordon adapté à l'utilisation extérieure réduit le risque de choc électrique.*
f) **Si l'usage d'un outil dans un emplacement humide est inévitable, utiliser une alimentation protégée par un dispositif à courant différentiel résiduel (DDR).** *L'usage d'un DDR réduit le risque de choc électrique.*

3. SÉCURITÉ DES PERSONNES

a) **Restez vigilant, regardez ce que vous êtes en train de faire et faites preuve de bon sens dans votre utilisation de l'outil. Ne pas utiliser un outil lorsque vous êtes fatigué ou sous l'emprise de drogues, d'alcool ou de médicaments.** *Un moment d'inattention en cours d'utilisation d'un outil peut entraîner des blessures graves des personnes.*
b) **Utiliser un équipement de sécurité. Toujours porter une protection pour les yeux.** *Les équipements de sécurité tels que les masques contre les poussières, les chaussures de sécurité antidérapantes, les casques ou les protections acoustiques utilisés pour les conditions appropriées réduiront les blessures de personnes.*
c) **Éviter tout démarrage intempestif. S'assurer que l'interrupteur est en position arrêt avant de brancher l'outil au secteur et/ou au bloc de batteries, de le ramasser ou de le porter.** *Porter les outils en ayant le doigt sur l'interrupteur ou brancher des outils dont l'interrupteur est en position marche est source d'accidents.*
d) **Retirer toute clé de réglage avant de mettre l'outil en marche.** *Une clé laissée fixée sur une partie tournante de l'outil peut donner lieu à des blessures de personnes.*
e) **Ne pas se précipiter. Garder une position et un équilibre adaptés à tout moment.** *Cela permet un meilleur contrôle de l'outil dans des situations inattendues.*
f) **S'habiller de manière adaptée. Ne pas porter de vêtements amples ou de bijoux. Garder les cheveux, les vêtements et les gants à distance des parties en mouvement.** *Des vêtements amples, des bijoux ou les cheveux longs peuvent être pris dans des parties en mouvement.*
g) **Si des dispositifs sont fournis pour le raccordement d'équipements pour l'extraction et la récupération des poussières, s'assurer qu'ils sont connectés et correctement utilisés.** *Utiliser des collecteurs de poussière peut réduire les risques dus aux poussières.*

4. UTILISATION ET ENTRETIEN DE L'OUTIL

a) **Ne pas forcer l'outil. Utiliser l'outil adapté à votre application.** *L'outil adapté réalisera mieux le travail et de manière plus sûre au régime pour lequel il a été construit.*
b) **Ne pas utiliser l'outil si l'interrupteur ne permet pas de passer de l'état de marche à arrêt et vice versa.** *Tout outil qui ne peut pas être commandé par l'interrupteur est dangereux et il faut le réparer.*
c) **Débrancher la fiche de la source d'alimentation en courant et/ou le bloc de batteries de l'outil avant tout réglage, changement d'accessoires ou avant de ranger l'outil.** *De telles mesures de sécurité préventives réduisent le risque de démarrage accidentel de l'outil.*
d) **Conserver les outils à l'arrêt hors de la portée des enfants et ne pas permettre à des personnes ne connaissant pas l'outil ou les présentes instructions de le faire fonctionner.** *Les outils sont dangereux entre les mains d'utilisateurs novices.*
e) **Observer la maintenance de l'outil. Vérifier qu'il n'y a pas de mauvais alignement ou de blocage des parties mobiles, des pièces cassées ou toute autre condition pouvant affecter le fonctionnement de l'outil. En cas de dommages, faire réparer l'outil avant de l'utiliser.** *De nombreux accidents sont dus à des outils mal entretenus.*
f) **Garder affûtés et propres les outils permettant de couper.** *Des outils destinés à couper correctement entretenus avec des pièces coupantes tranchantes sont moins susceptibles de bloquer et sont plus faciles à contrôler.*
g) **Utiliser l'outil, les accessoires et les lames etc., conformément à ces instructions, en tenant compte des conditions de travail et du travail à réaliser.** *L'utilisation de l'outil pour des opérations différentes de celles prévues pourrait donner lieu à des situations dangereuses.*

5. MAINTENANCE ET ENTRETIEN

a) **Faire entretenir l'outil par un réparateur qualifié utilisant uniquement des pièces de rechange identiques.** *Cela assurera le maintien de la sécurité de l'outil.*

AVERTISSEMENTS DE SÉCURITÉ DU PISTOLET PULVÉRISATEUR

1. N'utilisez pas de pistolets pour pulvériser des matériaux inflammables.
2. Ne nettoyez pas les pistolets avec des solvants inflammables.
3. Attention! Soyez conscient de tout danger présenté par le produit pulvérisé et consultez les marquages sur le conteneur ou les informations fournies par le fabricant du produit à pulvériser.
4. Ne vaporisez aucun produit dont le danger n'est pas connu.
5. Utilisez un équipement de protection individuelle approprié, comme un masque anti-poussière, des vêtements de protection.
6. Ne nettoyez pas les pistolets avec un solvant inflammable.
7. Il est recommandé que l'outil soit toujours alimenté via un dispositif de courant résiduel dont le courant nominal est de 30mA ou moins.

SYMBOLES


Pour réduire le risque de blessure, l'utilisateur doit lire le manuel d'instructions.


Porter une protection pour les yeux


Porter une protection pour les oreilles


Porter un masque contre la poussière


Avertissement


Double isolation


Les déchets d'équipements électriques et électroniques ne doivent pas être déposés avec les ordures ménagères. Ils doivent être collectés pour être recyclés dans des centres spécialisés. Consultez les autorités locales ou votre revendeur pour obtenir des renseignements sur l'organisation de la collecte.


Avertissement: Ne dirigez pas le jet vers les personnes, les animaux et l'équipement électrique.

FONCTIONNEMENT


REMARQUE: Avant d'utiliser cet outil, lire attentivement le mode d'emploi.

UTILISATION CONFORME

Le pistolet est destiné à la pulvérisation de peintures et vernis non inflammables et non dangereux. L'outil ne doit pas être utilisé pour la pulvérisation de liquides inflammables. Ne pas utiliser l'outil à des fins alimentaires, pharmaceutiques ou à d'autres fins non mentionnées dans le manuel.

REMARQUE:

- Cet outil convient aux peintures à base de solvants et à l'eau, aux finitions, aux apprêts, aux peintures à deux composants, aux vernis, aux couches de finition automobile, aux teintures et aux produits de préservation du bois.
- Il ne convient pas aux peintures alcalines, acides et aux peintures dont le point d'éclair est inférieur à 21ºC.
- Pour obtenir les meilleurs résultats, il est important de préparer la peinture à pulvériser et de la diluer à la viscosité correcte. Avant utilisation, assurez-vous toujours que les peintures à pulvériser sont exemptes de poussière, de saleté et de graisse. La peinture ou le fluide à pulvériser doivent être soigneusement mélangés et exempts de grumeaux ou d'autres particules. De nombreuses substances peuvent être pulvérisées avec votre pistolet, mais vérifiez toujours les recommandations du fabricant avant d'acheter votre peinture.

AVERTISSEMENT: L'outil ne peut pas être utilisé pour la pulvérisation de liquides inflammables. N'utilisez pas l'outil pour la nourriture, la pharmacie ou à d'autres fins qui ne sont pas mentionnées dans le manuel.

1. MESURE DE VISCOSITÉ

La plupart des peintures sont fournies prêtes pour l'application au pinceau et devront être diluées avant de pouvoir être pulvérisées. Suivez les conseils du fabricant pour diluer la peinture lorsqu'elle est utilisée avec un pistolet pulvérisateur. La coupelle de viscosité vous aidera à déterminer la viscosité correcte de la peinture à utiliser.

- Pour déterminer la viscosité correcte (Voir Fig. A1, A2)

1) Bien mélanger la peinture avant la mesure. Vérifiez la liste DIN, si l'information correspond à vos besoins, allez-y. Si les étapes suivantes vous permettent d'avoir une impression plus fine, vous pouvez suivre l'étape ci-dessous.
2) Remplissez le godet doseur de peinture à ras bord.
3) Mesurez le temps en secondes où le liquide coule de la tasse dans la boîte jusqu'à ce que la tasse soit vide. Le temps mesuré est appelé les secondes de course DIN (DIN-s). (Voir Fig. A1)
4) Vérifiez le rapport de costume, lorsque vous trouvez le rapport approprié, vous pouvez les tirer dans le récipient du pulvérisateur. (Voir Fig. A2)

AVERTISSEMENT: Dilue la peinture avant utilisation. Obtenez l'information de dilution et de viscosité de la peinture du magasin qui a vendu la peinture.

AVERTISSEMENT: Cette tasse de viscosité est seulement utilisée pour mesurer la viscosité de peinture. Il n'est pas un entonnoir, un entrepôt de peinture ou un transporteur de peinture.

AVERTISSEMENT: Lorsque vous pulvérisez de la peinture, utilisez la viscosité recommandée. Pulvérisez

la peinture lentement et uniformément. La pulvérisation d'un débit trop rapide ou trop grand peut entraîner une chute ou un déversage de peinture.

Le tableau ci-dessous montre les secondes de course DIN recommandées pour différents types de matériaux.

Peintures à base de solvants----------15-50
Amorces----------25-50
Décapage----------Sans besoin de diluer
Peintures à 2 composants----------20-50
Vernis----------15-40
Peintures à l'eau----------20-40
Couche de finition automobile----------20-40
Produits de préservation du bois----------Sans besoin de diluer

Si la peinture prend plus de temps que le temps recommandé pour se vider, un éclaircissement supplémentaire est nécessaire. Mélanger une petite quantité du diluant approprié et utiliser le test de viscosité jusqu'à ce que l'épaisseur correcte soit atteinte.

2. RACCORDEMENT DU TUYAU D'AIR À L'OUTIL

1) Insérez fermement une extrémité du tuyau d'air dans le guide situé sur le côté de l'appareil. (Voir Fig. B1)
2) Insérez fermement l'autre extrémité du tuyau d'air dans le raccord du pistolet. (Voir Fig. B2)

3. INSTALLATION DU TUBE D'ASPIRATION

1) Dévissez le réservoir du pistolet de pulvérisation.
2) Installez correctement le tube d'aspiration selon l'application afin de réduire au maximum la quantité de liquide restant dans le réservoir.

Pulvérisation d'objets situés en dessous: orientez le tube d'aspiration vers l'avant. (Voir Fig. C1)
REMARQUE: N'inclinez pas l'appareil selon un angle important.
Pulvérisation d'objets situés au-dessus: orientez le tube d'aspiration vers l'arrière. (Voir Fig. C2)
REMARQUE: N'inclinez pas l'appareil selon un angle important.

3) Placez une feuille de papier sous le réservoir. Versez le produit préparé dans le réservoir.
4) Revissez le réservoir sur le pistolet et serrez-le correctement.

4. INTERRUPTEUR MARCHE/ARRÊT (VOIR FIG. D1, D2)

Pour mettre l'outil en marche, appuyez sur le capot de protection situé au-dessus de l'interrupteur marqué « I », puis actionnez la gâchette marche/arrêt.
Pour arrêter l'outil, relâchez la gâchette puis appuyez sur le capot de protection marqué « O ».

5. RETRAIT DU PISTOLET DE SON SUPPORT (VOIR FIG. E)

Cet outil est équipé d'un tuyau d'air de 2 m. Le pistolet peut être retiré de son support afin de faciliter le travail.

6. MONTAGE OU DÉMONTAGE DE LA TÊTE DU PISTOLET À PEINTURE (VOIR FIG. F1, F2)

- Pour le montage :

Alignez d'abord la flèche sur la tête du pistolet à peinture avec le repère de déverrouillage sur le corps principal, puis insérez la tête du pistolet dans le corps principal. Tournez-la ensuite jusqu'à ce que la flèche sur la tête du pistolet pointe vers le repère de verrouillage sur le corps principal. À ce stade, le loquet situé sous la gâchette marche/arrêt doit s'enclencher correctement dans la fente du corps principal pour garantir une installation correcte.

- Pour retirer la tête du pistolet à peinture :

Tournez-la jusqu'à ce que la flèche soit alignée avec le repère de déverrouillage sur le corps principal. Une fois alignée, tirez la tête du pistolet à peinture vers l'extérieur.

7. VARIATEUR DE DÉBIT (VOIR FIG. G)

Le débit peut être ajusté à l'aide du bouton de réglage. Ajustez ce bouton jusqu'à obtenir le jet optimal. Tournez-le dans le sens horaire (+) pour augmenter le débit et dans le sens antihoraire (-) pour le diminuer. Un jet insuffisant concentrera la peinture au centre et donnera un résultat irrégulier. Un jet optimal assurera une répartition uniforme de la peinture.

8. REMPLACEMENT DE LA BUSE (VOIR FIG. H1, H2)

Votre pistolet à peinture est équipé de quatre buses (1,0mm, 1,5mm, 1,8mm, 2,2mm et 2,6mm), la buse de 1,8 mm étant préinstallée.
Remplacement de la buse selon vos besoins :

1) Dévissez l'écrou du capuchon en le tournant dans le sens antihoraire, puis retirez le chapeau d'air et la buse d'origine.
2) Installez la buse souhaitée.
3) Installez et serrez le chapeau d'air et l'écrou du capuchon.

9. SÉLECTION DES MODES DE PULVÉRISATION (VOIR FIG. I)

Dévissez l'écrou du capuchon et orientez le chapeau d'air jusqu'à la position souhaitée en fonction des différentes conditions d'utilisation. Resserrer ensuite l'écrou du capuchon.
La figure suivante illustre la position du chapeau d'air et les modes de pulvérisation correspondants :

A : Chapeau d'air en position horizontale = jet vertical : pour une surface verticale ;
B : Le chapeau d'air est en position verticale = le jet est horizontal : pour les surfaces horizontales.
C : Le chapeau d'air est en position oblique = le jet est circulaire : pour les angles, les bords, etc.

10. RÉGLAGE DE LA LARGEUR DE PULVÉRISATION (VOIR FIG. J)

Tournez le bouton de réglage de la largeur de pulvérisation pour ajuster la largeur du jet.

11. TECHNIQUES DE PULVÉRISATION (VOIR FIG. K1, K2)

Pour obtenir les meilleurs résultats, gardez votre pistolet pulvérisateur à niveau et parallèle à la surface à tout moment. Gardez la buse à 5 ~ 15 cm de la surface et vaporisez uniformément d'un côté à l'autre ou de haut en bas, en effectuant des mouvements lisses et réguliers. (Voir Fig. K1).
REMARQUE:

- Assurez-vous d'avoir masqué les zones qui ne doivent pas être pulvérisées avec un ruban de marquage de bonne qualité.
- La zone à pulvériser doit être prétraitée pour être lisse et propre, sans poussière.
- Avant de l'utiliser, dirigez le pulvérisateur de peinture sur un morceau de rebut et commencez à pulvériser pour trouver le meilleur motif et le meilleur débit.

Ne pas vaporiser comme indiqué sur la Fig. K2.

ENTRETIEN

Retirez la prise avant d'effectuer tout réglage, entretien ou maintenance.

Si le cordon d'alimentation est endommagé, remplacez-le avec un cordon ou un assemblage spécial disponible auprès du fabricant. N'oubliez pas de débrancher la prise avant de nettoyer le pistolet ou le réservoir de peinture, il est essentiel que le pistolet soit soigneusement nettoyé après chaque utilisation. L'absence du nettoyage entraînera presque certainement des blocages et il pourrait ne pas fonctionner lors de votre prochaine utilisation.

AVERTISSEMENT: Ne nettoyez pas les pièces en tenant la machine sous l'eau courante. Ne nettoyez jamais les pièces en plongeant la machine dans l'eau ou du diluant.

Les mesures suivantes doivent être prises après chaque utilisation:

1) Après avoir éteint le pistolet, appuyez à nouveau sur la gâchette pour ramener la peinture restée dans le pistolet vers le réservoir.
2) Retirez le réservoir et videz le liquide restant dans la boîte.
3) Nettoyez soigneusement le réservoir à l'aide d'un diluant à peinture.
4) Mettez du diluant approprié dans le réservoir et vaporisez à travers le pistolet jusqu'à ce que le diluant propre sorte de la buse.
5) Nettoyez chaque composant en suivant les instructions spécifiques ci-dessous.
6) Remontez le pistolet à peinture.
7) Nettoyez l'extérieur de l'appareil avec un chiffon humide.

Nettoyage de la buse et du chapeau d'air :

Retirez successivement l'écrou du chapeau, le chapeau d'air et la buse. Nettoyez le chapeau d'air, la buse et la sortie avec un solvant immédiatement après utilisation, surtout si de la peinture commence à obstruer la buse et la sortie ou à s'accumuler sur le chapeau d'air. Si la peinture est sèche, utilisez l'aiguille de nettoyage pour éliminer les résidus.

Nettoyage de la valve (VOIR FIG. L1) :

Retirez le réservoir et le tube d'aspiration pour accéder à la valve. Retirez ensuite le capuchon de la valve et nettoyez-la à l'aide de l'aiguille de nettoyage.

Nettoyage du filtre (VOIR FIG. L2) :

Retirez le couvercle du filtre en appuyant sur les deux boutons de déverrouillage situés de chaque côté du couvercle. Retirez le filtre en mousse et nettoyez-le. Réinstallez le filtre propre et sec ainsi que le couvercle du filtre sur l'outil.

AVERTISSEMENT: N'utilisez pas l'outil sans filtre, sinon de la saleté pourrait être aspirée dans l'outil.

RÉSOLUTION DES PROBLEMES

Symptôme	Cause possible	Résolution
Pas de pulvérisation	Buse bouchée	Nettoyez la buse
	Tuyau d'aspiration bouché	Nettoyer le tuyau d'aspiration
	Débit réglé trop bas	Tournez le bouton de réglage dans le sens horaire (+) pour augmenter le débit
	Tuyau d'aspiration desserré	Serrer le tuyau d'aspiration
	Réservoir non resserré	Serrez le réservoir
	La peinture est trop épaisse	Vérifier la viscosité de la peinture et diluer
	La soupape est obstruée	Nettoyez la buse
Peinture tombée de la buse	Buse desserrée	Serrez la buse
	Buse usée	Remplacez la buse
	Peinture accumulée sur le bouchon d'air ou la buse	Nettoyez le bouchon d'air ou la buse avec des solvants ou de l'eau
Pulvérisation trop épaisse	La peinture est trop épaisse	Vérifiez la viscosité de la peinture et diluez.
	Débit réglé trop grand	Tournez le bouton de réglage dans le sens antihoraire (-) pour diminuer le débit
	Pression basse dans le réservoir	Resserrer le réservoir
Pulvérisation irrégulière	Pas assez de peinture dans le réservoir	Ajoutez suffisamment de peinture
	Filtre sale	Nettoyez le filtre ou remplacez-le
Dégoulinant de liquide pendant la pulvérisation	Débit réglé trop grand	Tournez le bouton de réglage dans le sens antihoraire (-) pour diminuer le débit

PROTECTION DE L'ENVIRONNEMENT



Les déchets d'équipements électriques et électroniques ne doivent pas être déposés avec les ordures ménagères. Ils sont collectés pour être recyclés dans des centres spécialisés. Consultez les autorités locales ou votre revendeur pour obtenir des renseignements sur l'organisation de la collecte.

DÉCLARATION DE CONFORMITÉ

We,
Positec Germany GmbH
Postfach 680194, 50704 Cologne, Germany

Déclarons ce produit
Description **Pistolet à peinture**
Modèle **WS5586 (55 – désignation de la machine, représentant un pistolet à peinture)**
Fonction **Pulvérisez de certains matériaux**
Numéro de série **Il se trouve sur l'étiquette de marquage**

Est conforme aux directives suivantes:
2006/42/EC, 2011/65/EU & (EU)2015/863, 2014/30/EU

Et conforme aux normes:
EN 60745-1, EN 50580, EN 55014-1, EN 55014-2, EN IEC 61000-3-2, EN 61000-3-3

La personne autorisée à compiler le dossier technique,
Nom **Marcel Filz**
Adresse **Positec Germany GmbH**
Postfach 680194, 50704 Cologne, Germany



2026/02/26
Allen Ding
Ingénieur en chef adjoint, Essais & Certification
autorisé à délivrer la déclaration de conformité
au nom du fabricant
Positec Technology (China) Co., Ltd
18, Dongwang Road, Suzhou Industrial
Park, Jiangsu 215123, P. R. China

ELEMENTI DELL'APPARECCHIO

1. **Calotta aria**
2. **Ghiera di fissaggio**
3. **Manopola di regolazione dell'ampiezza di spruzzo**
4. **Pistola a spruzzo**
5. **Unità motore**
6. **Interruttore ON/OFF**
7. **Grilletto ON/OFF**
8. **Manopola di regolazione della portata**
9. **Serbatoio**
10. **Coperchio del filtro**
11. **Tubo dell'aria**
12. **Coppa di viscosità**
13. **Spazzola di pulizia**
14. **Ago per la pulizia dell'ugello**
15. **Ugello**
16. **Cotone filtrante (Vedi Fig. L2)**

DATI TECNICI

Tipo WS5586 (55 – designazione del macchinario, rappresentativa di una pistola per verniciatura)

Tensione nominale	230-240V~50Hz
Potenza nominale	800W
Portata massima del volume d'aria	1000ml/min
Viscosità massima	150 DIN/s
Lunghezza del tubo dell'aria	2 m
Capacità del serbatoio	1400ml
Pressione di spruzzo	0.1-0.2Bar
Classe di protezione	⧈/II
Peso macchina	2.1 kg

INFORMAZIONI SUL RUMORE

Pressione acustica ponderata A	L_{pA} = 83,4 dB(A)
Potenza acustica ponderata A	L_{wA} = 94,4 dB(A)
K_{pA}&K_{wA}	3 dB(A)

Indossare protezione per le orecchie.

INFORMAZIONI SULLA VIBRAZIONE

Valori totali delle vibrazioni (somma vettoriale triassiale) determinati secondo la norma EN 60745:
Valore emissione vibrazioni $a_h < 2,5$ m/s^2
Incertezza K = 1,5 m/s^2

AVVERTENZA: Il valore delle vibrazioni emesse durante il reale utilizzo dello strumento possono differire dal valore dichiarato in base ai modi con cui viene usato lo strumento, ai seguenti esempi e ad altre variabili:
Modalità d'uso dell'utensile.
L'utensile deve essere in buone condizioni e ben mantenuto.
Utilizzare l'accessorio corretto per l'utensile e assicurarsi che sia in buone condizioni.
La stretta sull'impugnatura e l'eventuale utilizzo di accessori antivibrazione.
L'adeguatezza dell'utilizzo dell'utensile rispetto a quanto previsto.

Questo strumento potrebbe causare la sindrome della vibrazione dell'avambraccio se il suo utilizzo non viene gestito correttamente

AVVERTENZA: Per essere precisi, una stima del livello di esposizione nelle attuali condizioni di utilizzo dovrebbe anche tenere conto di tutte le parti del ciclo operativo, come le volte in cui lo strumento viene spento e il tempo in cui viene lasciato girare a vuoto senza realmente fare il suo lavoro. Questo potrebbe ridurre significativamente il livello di esposizione sul periodo di lavoro totale.
Un aiuto a minimizzare il proprio rischio di esposizione alle vibrazioni.
Conservare questo strumento sempre in conformità a queste istruzioni e mantenerlo ben lubrificato (dove appropriato).
Se lo strumento deve essere usato regolarmente, investire in accessori antivibrazione.
Pianificare il programma di lavoro in modo da suddividere i lavori che implicano le maggiori vibrazioni nell'arco di più giorni.

ACCESSORI

Tubo dell'aria da 2 m	1
Spazzola di pulizia	1
Ago di pulizia	1
Coppa di viscosità	1
Ugelli in plastica (1,0 / 1,5 / 2,2 / 2,6 mm)	4
Ugello in plastica (1,8 mm preassemblato)	1

Si raccomanda di acquistare tutti gli accessori nello stesso negozio in cui è stato acquistato l'attrezzo. Fare riferimento alla confezione dell'accessorio per altri dettagli. Il personale del negozio può aiutarvi e consigliarvi.

SICUREZZA DEL PRODOTTO
AVVISI GENERALI PER LA SICUREZZA DEGLI UTENSILI A MOTORE

ATTENZIONE! È assolutamente necessario leggere attentamente tutte le istruzioni. *Eventuali errori nell'adempimento delle istruzioni qui di seguito riportate potranno causare scosse elettriche, incendi e/o lesioni gravi.*

Conservare tutti gli avvisi e le istruzioni per poterle consultare quando necessario.
Il termine qui di seguito utilizzato«utensile elettrico» si riferisce ad utensili elettrici alimentati dalla rete (con linea di allacciamento), nonché ad utensili elettrici alimentati a pile (senza linea di allacciamento).

1. POSTO DI LAVORO

a) Mantenere pulito ed ordinato il posto di lavoro. *Il disordine e le zone di lavoro non illuminate possono essere fonte di incidenti.*

b) Evitare d'impiegare l'utensile in ambienti soggetti al rischio di esplosioni nei quali si trovino liquidi, gas o polveri infiammabili. *Gli utensili elettrici producono scintille che possono far infiammare la polvere o i gas.*

c) Mantenere lontani i bambini ed alter persone durante l'impiego dell'utensile elettrico. *Eventuali distrazioni potranno comportare la perdita del controllo sull'utensile.*

2. SICUREZZA ELETTRICA

a) La spina per la presa di corrente dovrà essere adatta alla presa. Evitare assolutamente di apportare modifiche alla spina. Non impiegare spine adattatrici assieme ad utensili con collegamento a terra. *Le spine non modificate e le prese adatte allo scopo riducono il rischio di scosse elettriche.*

b) Evitare il contatto fisico con superfici collegate a terra, come tubi, riscaldamenti, cucineelettriche e frigoriferi. *Sussiste un maggior rischio di scosse elettriche nel momento in cui il corpo é messo a massa.*

c) Custodire l'utensile al riparo dalla pioggia o dall'umidità. *L'eventuale infiltrazione di acqua in un utensile elettrico va ad aumentare il rischio d'insorgenza di scosse elettriche.*

d) Non usare il cavo per scopi diversi da quelli previsti al fine di trasportare o appendere l'apparecchio, oppure di togliere la spina dalla presa di corrente. Mantenere l'utensile al riparo da fonti di calore, dall'olio, dagli spigolio da parti di strumenti in movimento. *I cavi danneggiati o aggrovigliati aumentano il rischio d'insorgenza di scosse elettriche.*

e) Qualora si voglia usare l'utensile all'aperto,impiegare solo ed esclusivamente cavi di prolunga omologati per l'impiego all'esterno. *L'uso di un cavo di prolunga omologato per l'impiego all'esterno riduce il rischio d'insorgenza di scosse elettriche.*

f) Se si deve utilizzare l'utensile a motore in un luogo umido, utilizzare una fonte di alimentazione con protezione a corrente residua. *L'uso di un dispositivo a corrente residua reduce il rischio di folgorazioni elettriche.*

3. SICUREZZA DELLE PERSONE

a) È importante concentrarsi su ciò che si sta facendo e a maneggiare con giudizio l'utensile elettrico durante le operazioni di lavoro. Non utilizzare l'utensile in caso di stanchezza o sotto l'effetto di droghe, bevande alcoliche e medicinali. *Un attimo di distrazione durante l'uso dell'utensile potrà causare lesioni gravi.*

b) Indossare sempre equipaggiamento protettivo individuale, nonché guanti protettivi. *Se si avrà cura d'indossare equipaggiamento protettivo individuale come la maschera antipolvere, la calzatura antisdrucciolevole di sicurezza, il casco protettivo o la protezione dell'udito, a seconda dell'impiego previsto per l'utensile elettrico, si potrà ridurre il rischio di ferite.*

c) Evitare avviamenti involontari. Controllare che l'interruttore sia nella posizione off prima di effettuare il collegamento a una sorgente di alimentazione/batteria, e prima di sollevare o trasportare l'utensile. *Il fatto di tenere il dito sopra all'interruttore o di collegare l'utensile accesso all'alimentazione di corrente potrà essere causa di incidenti.*

d) Togliere gli attrezzi di regolazione o la chiave inglese prima di accendere l'utensile. *Un utensile o una chiave inglese che si trovino in una parte di strumento in rotazione potranno causare lesioni.*

e) È importante non sopravvalutarsi. Avere curadi mettersi in posizione sicura e di mantenere l'equilibrio. *In tale maniera sarà possibile controllare meglio l'apparecchio in situazioni inaspettate.*

f) Indossare vestiti adeguati. Evitare di indossare vestiti lenti o gioielli. Tenere i capelli, i vestiti ed i guanti lontani da pezzi in movimento. *Vestiti lenti, gioielli o capelli lunghi potranno impigliarsi in pezzi in movimento.*

g) Se sussiste la possibilità di montare dispositivi di aspirazione o di captazione della polvere, assicurarsi che gli stessi siano stati installati correttamente e vengano utilizzati senza errori. *L'impiego dei suddetti dispositivi diminuisce il pericolo rappresentato dalla polvere.*

4. MANEGGIO ED IMPIEGO ACCURATO DI UTENSILI ELETTRICI

a) Non sovraccaricare l'utensile. Impiegare l'utensile elettrico adatto per sbrigare il lavoro. *Utilizzando l'utensile elettrico adatto si potrà lavorare meglio e con maggior sicurezza nell'ambito della gamma di potenza indicata.*

b) Non utilizzare utensili elettrici con interruttori difettosi. *Un utensile elettrico che non si può più accendere o spegnere è pericoloso e dovrà essere riparato.*

c) Scollegare la spina dalla sorgente di alimentazione e/o la batteria dall'utensile prima di effettuare regolazione, cambiare accessori, o riporre gli utensili a motore. *Tale precauzione eviterà che l'apparecchio possa essere messo in funzione inavvertitamente.*

d) Custodire gli utensili elettrici non utilizzati al di fuori della portata dei bambini. Non fare usare l'apparecchio a persone che non sono abituate ad usarlo o che non abbiano letto le presenti istruzioni. *Gli utensili elettrici sono pericolosi se utilizzati da persone inesperte.*

e) Effettuare accuratamente la manutenzione dell'apparecchio. Verificare che le parti mobili dello strumento funzionino perfettamente e non s'inceppino, che non ci siano pezzi rotti o danneggiati al punto tale da limitare la funzione dell'apparecchio stesso. Far riparare le parti danneggiate prima d'impiegare l'apparecchio. *Numerosi incidenti vengono causati da utensili elettrici la cui manutenzione è stata effettuata poco accuratamente.*

f) Mantenere affilati e puliti gli utensili da taglio. *Gli utensili da taglio curati con particolare attenzione e con taglienti affilati s'inceppano meno frequentemente e sono più facili da*

condurre.

g) Utilizzare utensili elettrici, accessori, attrezzi,ecc. in conformità con le presenti istruzioni e secondo quanto previsto per questo tipo specifico di apparecchio. Osservare le condizioni di lavoro ed il lavoro da eseguirsi durante l'impiego. *L'impiego di utensili elettrici per usi diversi da quelli consentiti potrà dar luogo a situazioni di pericolo.*

5. ASSISTENZA

a) Fare riparare l'apparecchio solo ed esclusivamente da personale specializzato e solo impiegando pezzi di ricambio originali. *In tale maniera potrà essere salvaguardata la sicurezza dell'apparecchio.*

AVVERTENZE DI SICUREZZA DELLA PISTOLA A SPRUZZO

1. Non utilizzare la pistola per spruzzare materiali infiammabili.
2. Non pulire la pistola con solventi infiammabili.
3. AVVERTENZA! Fare attenzione ai pericoli presentati dal materiale da spruzzare e consultare i segni sul contenitore o le informazioni fornite dal produttore del materiale da spruzzare.
4. Non spruzzare materiali in cui il pericolo non è noto.
5. Utilizzare adeguato dispositivo di protezione personale, per esempio, maschera antipolvere, indumenti protettivi.
6. Non pulire la pistola con solventi infiammabili.
7. Raccomandare di fornire sempre l'utensile tramite un dispositivo a corrente residua con una corrente residua nominale di 30mA o inferiore.

SIMBOLI


Per ridurre il rischio di lesioni, l'utente deve leggere il manuale di istruzioni


Indossare protezione per gli occhi


Indossare protezione per le orecchie


Indossare una mascherina antipolvere


Avvertenza


Doppio isolamento


I prodotti elettrici usati non devono essere smaltiti con i rifiuti domestici. Si prega di riciclarli dove esistono strutture adeguate. Rivolgersi alle autorità locali o al rivenditore per informazioni sul riciclaggio.


Attenzione: Non dirigere il getto verso persone, animali e apparecchiature elettriche.

ISTRUZIONI DI FUNZIONAMENTO


NOTA: Leggere scrupolosamente il manuale delle istruzioni prima di usare l'attrezzo.

USO CONFORME ALLE NORME:
La pistola a spruzzo è adatta per spruzzare vernici non infiammabili e non pericolose. L'utensile non può essere utilizzato per spruzzare liquidi infiammabili. Non utilizzare l'utensile per scopi alimentari, farmaceutici o altri scopi non menzionati nel manuale.

NOTA:

- Quest'utensile è adatto per vernici a base solvente e a base acqua, finiture, vernice base, vernici bicomponenti, vernici, finitura automobilistica, coloranti e conservanti per legno.
- Non è adatto per vernici alcali, vernici acide e vernici con un punto di infiammabilità inferiore a 21°C.
- Per ottenere i migliori risultati, è importante preparare la vernice da spruzzare e diluire la vernice alla viscosità corretta. Prima di operazione, assicurarsi sempre che le vernici da spruzzare siano prive di polvere, sporco e grasso. La vernice o il fluido da spruzzare devono essere completamente miscelati e privi di grumi o altre particelle. La pistola a spruzzo può spruzzare molte sostanze, ma controllare sempre le raccomandazioni del produttore prima di acquistare la vernice.

AVVERTENZA: L'utensile non può essere utilizzato per lo spruzzo di liquidi infiammabili. Non utilizzare l'utensile per alimenti, farmacia o altri scopi non menzionati nel manuale.

1. MISURAZIONE DELLA VISCOSITÀ
La maggior parte delle vernici fornite sono pronte per l'applicazione a pennello e dovranno essere diluite prima di essere adatte da spruzzare. Seguire i consigli del produttore per diluire la vernice quando si utilizza con una pistola a spruzzo. La tazza di viscosità ti aiuterà a determinare la corretta viscosità della vernice da utilizzare.

Per determinare la viscosità corretta (VEDI FIG. A1, A2)

1) Mescolare bene la vernice prima di misurare. Controllare la lista DIN se la stampa sia adatta alle proprie esigenze. Se i secondi ti portano la vernice più diluita, puoi seguire il passaggio seguente.
2) Riempire il misurino di viscosità fino all'orlo con la vernice.
3) Misurare il tempo in secondi di gocciolamento del liquido dalla tazza alla lattina finché la tazza è vuota. Il tempo misurato è chiamato secondi di esecuzione DIN (DIN-s). (VEDI FIG. A1)
4) Verificare il rapporto rivestito, quando si trova il rapporto adatto, puoi tirarla nel contenitore dello spruzzatore. (VEDI FIG. A2)

AVVERTENZA: Diluire la vernice prima dell'uso. Ottenere le informazioni sulla diluizione e la viscosità della vernice dal negozio dove hai comprato la vernice.

AVVERTENZA: Questa tazza di viscosità viene utilizzata solo per misurare la viscosità della vernice. Non è un imbuto, un deposito di vernice o un trasportatore di vernice.

AVVERTENZA: Quando si spruzza la vernice, utilizzare la viscosità consigliata. Spruzzare la vernice lentamente e uniformente. Spruzzare troppo veloce o con un flusso troppo grande può provocare la caduta o la fuoriuscita della vernice.

La tabella seguente mostra i secondi di esecuzione DIN consigliati per diversi tipi di materiale.

Vernici a base solvente----------15-50
Vernice base----------25-50
Decapaggio----------non è necessario diluire
Vernici bicomponenti----------20-50
Vernici----------15-40
Vernici all'acqua----------20-40
Finiture automobilistiche----------20-40
Conservanti per legno----------non è necessario diluire

Se la vernice impiega più lungo del tempo raccomandato per svuotarsi, è necessario più diluita. Mescolare poco diluente appropriato e utilizzare il test di viscosità fino a raggiungere lo spessore corretto.

2. COLLEGARE IL TUBO DELL'ARIA ALL'UTENSILE

1) Inserire saldamente un'estremità del tubo dell'aria nella guida posta sul lato dell'apparecchio. (VediFig. B1)
2) Inserire saldamente l'altra estremità del tubo dell'aria nel raccordo della pistola. (Vedi Fig. B2)

3. INSTALLAZIONE DEL TUBO DI ASPIRAZIONE

1) Svitare il serbatoio dalla pistola a spruzzo.
2) Montare correttamente il tubo di aspirazione in base all'applicazione, per ridurre al minimo il liquido residuo nel serbatoio.

Spruzzatura di oggetti posti più in basso: ruotare il tubo di aspirazione in avanti. (Vedi Fig. C1)
NOTA: non inclinare l'utensile con un angolo eccessivo.
Spruzzatura di oggetti posti più in alto: ruotare il tubo di aspirazione all'indietro. (Vedi Fig. C2)
NOTA: non inclinare l'utensile con un angolo eccessivo.

3) Posizionare un foglio di carta sotto il serbatoio. Versare il materiale di rivestimento preparato nel serbatoio.
4) Riavvitare il serbatoio sulla pistola a spruzzo e serrarlo bene.

4. INTERRUTTORE ON/OFF (VEDI FIG. D1, D2)

Per avviare l'utensile, premere il coperchio protettivo sopra l'interruttore contrassegnato con "I". Quindi premere il grilletto ON/OFF.
Per arrestare l'utensile, rilasciare il grilletto e premere il coperchio protettivo contrassegnato con "O".

5. RIMUOVERE LA PISTOLA DAL SUPPORTO (VEDI FIG. E)

Questo utensile è dotato di un tubo dell'aria lungo 2 m. La pistola a spruzzo può essere rimossa dal supporto per rendere il lavoro più comodo.

6. MONTAGGIO O RIMOZIONE DELLA TESTA DELLA PISTOLA A SPRUZZO (VEDI FIG. F1, F2)

- Per il montaggio

Innanzitutto, allineare la freccia sulla testa della pistola a spruzzo con il segno di sblocco sul corpo principale e inserire la testa della pistola a spruzzo nel corpo principale. Quindi ruotarla finché la freccia sulla testa della pistola a spruzzo non punta verso il segno di blocco sul corpo principale. A questo punto, il fermo sotto il grilletto on/off dovrebbe scattare saldamente nella fessura sul corpo principale per garantire una corretta installazione.

- Per rimuovere

Ruotare la testa della pistola a spruzzo finché la freccia non si allinea con il segno di sblocco sul corpo principale. Una volta allineato, estrarre la testa della pistola a spruzzo dal corpo principale.

7. INTERRUTTORE DI VELOCITÀ VARIABILE (VEDI FIG. G)

La portata di spruzzo può essere regolata utilizzando la manopola di regolazione della portata. Regolare la manopola di regolazione fino a ottenere il getto d'acqua ottimale. Ruotare la manopola di regolazione in senso orario (+) per aumentare la portata e in senso antiorario (-) per diminuirla. Un getto d'acqua insufficiente concentrerà la vernice al centro dello spruzzo e darà una finitura a macchie. Un buon ventaglio di spruzzatura garantirà una distribuzione uniforme della vernice lungo tutto il ventaglio.

8. SOSTITUZIONE DELL'UGELLO DI SPRUZZATURA (VEDI FIG. H1, H2)

La pistola a spruzzo è dotata di quattro ugelli (1,0mm, 1,5mm, 1,8mm, 2,2mm e 2,6mm), con l'ugello da 1,8 mm preinstallato sulla macchina.
Sostituzione dell'ugello in base alle proprie esigenze.

1) Rimuovere il dado cieco ruotandolo in senso antiorario, quindi rimuovere il cappello aria e l'ugello originale.
2) Installare l'ugello richiesto.
3) Installare e serrare il cappello aria e il dado cieco.

9. SELEZIONE DEI VENTAGLI DI SPRUZZO (VEDI FIG. I)

Svitare il dado cieco e ruotare il cappello aria nella posizione desiderata per adattarsi alle diverse condizioni operative. Quindi serrare nuovamente il dado cieco.
La figura seguente mostra la posizione del cappello aria con i relativi ventagli di spruzzatura:

A: Il cappello aria è in posizione orizzontale = il ventaglio di spruzzatura è verticale: per superfici verticali;
B: Il cappello aria è in posizione verticale = la forma di spruzzatura è orizzontale: per superfici orizzontali;
C: Il cappello aria è in posizione obliqua = la forma di spruzzatura è circolare: per angoli, bordi e altro.

10. REGOLAZIONE DELL'AMPIEZZA DI SPRUZZO (VEDI FIG. J)

Ruotare la manopola di regolazione dell'ampiezza di spruzzo per regolare la larghezza del getto.

11. TECNICHE DI SPRUZZO (VEDI FIG. K1, K2)

Per ottenere i migliori risultati, mantenere la pistola a spruzzo sempre parallela alla superficie. Mantenere l'ugello a 5 ~ 15 cm dalla superficie e spruzzare in modo uniforme da un lato all'altro o su e giù, utilizzare tratti regolari e uniformi (Vedi fig. K1).
NOTA:

- Assicurarsi di aver mascherato le aree non da spruzzare con un nastro adesivo di buona qualità.
- L'area da spruzzare deve essere liscia e pulita, senza polvere.
- Prima di utilizzare, puntare lo spruzzatore su un pezzo di materiale di scarto per trovare il modello e la portata migliori.

Non spruzzare come mostrato in Fig. K2.

MANUTENZIONE

Rimuovere la spina dalla presa prima di eseguire qualsiasi regolazione, assistenza o manutenzione.
Se il cavo di alimentazione è danneggiato, bisogna sostituirlo con un cavo o un gruppo speciale disponibile dal produttore o dal proprio agente di servizio.

Ricordarsi sempre di scollegare la spina dalla presa prima di pulire la pistola a spruzzo o il serbatoio di vernice, è essenziale che la pistola a spruzzo venga pulita profondamente dopo ogni utilizzo. La mancata pulizia può comportare blocchi e malfunzionamento al prossimo utilizzo.

AVVERTENZA: Non pulire le parti tramite tenere la macchina in acqua corrente. Non pulire mai le parti tramite immergere la macchina in acqua o diluente.

La seguente azione dovrebbe essere eseguita dopo ogni utilizzo:
1) Dopo lo spegnimento della pistola, premere di nuovo l'interruttore del grilletto per riportare la vernice rimasta nella pistola a spruzzo nel serbatoio.
2) Rimuovere il serbatoio e versare il liquido rimanente nella lattina.
3) Pulire completamente il serbatoio con un diluente per vernici.
4) Inserire un diluente adatto nel serbatoio ed essere spruzzato attraverso la pistola finché dall'ugello fuoriesce solo un diluente pulito.
5) Pulire ogni componente seguendo le istruzioni specifiche riportate di seguito.
6) Rimontare la pistola a spruzzo.
7) Pulire l'esterno della macchina con un panno umido.

Pulire l'ugello e il cappello aria:
Rimuovere il dado del cappello, il cappello aria e l'ugello uno dopo l'altro. Pulire il cappello aria, l'ugello e l'uscita con solvente subito dopo l'uso, soprattutto se la vernice inizia a ostruire l'ugello e l'uscita o ad accumularsi sul cappello aria. Se la vernice è già asciutta, utilizzare l'ago di pulizia per rimuovere i residui.

Pulire la valvola (Vedi fig. L1):
Rimuovere il serbatoio e il tubo di aspirazione per accedere alla valvola. Quindi rimuovere il cappuccio della valvola e pulirla utilizzando l'ago di pulizia.

Pulire il filtro (Vedi fig. L2):
Rimuovere il coperchio del filtro premendo i due pulsanti di sgancio posti ai lati del coperchio. Estrarre il filtro in spugna e pulirlo. Reinstallare il filtro asciutto e pulito e il coperchio del filtro sull'utensile.

AVVERTENZA: Non utilizzare l'utensile senza filtro, altrimenti l'utensile potrebbe essere aspirato.

SOLUZIONE DI PROBLEMI

Sintomo	Causa possibile	Rimedio
Nessuno spruzzo	Ugello intasato	Pulire l'ugello
	Tubo di aspirazione intasato	Pulire il tubo di aspirazione
	Portata impostata troppo bassa	Ruotare la manopola di regolazione in senso orario (+) per aumentare la portata
	Tubo di aspirazione allentato	Serrare il tubo di aspirazione
	Serbatoio non serrato	Stringere il serbatoio
	La vernice è troppo spessa	Controllare la viscosità della vernice e diluirla
	La valvola è ostruita	Pulire l'ugello
La vernice è caduta dall'ugello	Ugello allentato	Serrare l'ugello
	Ugello usurato	Sostituire l'ugello
	Vernice accumulata sul cappello aria o sull'ugello	Pulire il cappello aria o l'ugello con solventi o acqua
Spruzzo troppo spesso	La vernice è troppo spessa	Controllare la viscosità della vernice e diluirla.
	Portata impostata troppo alta	Ruotare la manopola di regolazione in senso antiorario (-) per ridurre la portata
	Bassa pressione nel serbatoio	Stringere di nuovo il serbatoio
Spruzzo irregolare	Vernice insufficiente nel serbatoio	Aggiungere sufficiente vernice
	Filtro sporco	Pulire il filtro o sostituirlo
Sgocciolatura liquida mentre si spruzza	Portata impostata troppo alta	Ruotare la manopola di regolazione in senso antiorario (-) per ridurre la portata

TUTELA AMBIENTALE



I prodotti elettrici non possono essere gettati tra i rifiuti domestici. L'apparecchio da rottamare deve essere portato al centro di riciclaggio per un corretto trattamento. Controllare con le autorità locali o con il rivenditore per localizzare il centro di riciclaggio più vicino.

DICHIARAZIONE DI CONFORMITÀ

Noi,
Positec Germany GmbH
Postfach 680194, 50704 Cologne, Germany

Dichiariamo che l'apparecchio,
Descrizione **Pistola per verniciatura**
Codice **WS5586 (55 – designazione del macchinario, rappresentativa di una pistola per verniciatura)**
Funzioni **Spruzzatura di alcuni materiali**
Numero di serie **È riportato sull'etichetta di marcatura**

È conforme alle seguenti direttive,
2006/42/EC
2011/65/EU & (EU)2015/863
2014/30/EU

Conforme a,
EN 60745-1
EN 50580
EN 55014-1
EN 55014-2
EN IEC 61000-3-2
EN 61000-3-3

Il responsabile autorizzato alla compilazione della documentazione tecnica,
Nome **Marcel Filz**
Indirizzo **Positec Germany GmbH**
Postfach 680194, 50704 Cologne, Germany



2026/02/26
Allen Ding
Vice capo ingegnere, testing e certificazione
autorizzato a rilasciare la dichiarazione di conformità
per conto del produttore
Positec Technology (China) Co., Ltd
18, Dongwang Road, Suzhou Industrial
Park, Jiangsu 215123, P. R. China

LISTA DE COMPONENTES

1. **Tapa de aire**
2. **Tuerca de tapa**
3. **Perilla de ancho de pulverización**
4. **Pistola de pulverización**
5. **Unidad de potencia**
6. **Interruptor de Encendido/Apagado**
7. **Gatillo de Encendido/Apagado**
8. **Perilla de ajuste de caudal**
9. **Tanque**
10. **Cubierta del filtro**
11. **Manguera de aire**
12. **Copa de viscosidad**
13. **Cepillo de limpieza**
14. **Aguja de limpieza de la boquilla**
15. **Boquilla**
16. **Algodón filtrante (ver Fig. L2)**

CARACTERÍSTICAS TÉCNICAS

Tipo WS5586 (5586-designación de la maquinaria, representativa de la pistola pulverizadora)

Tensión nominal	230-240V~50Hz
Potencia nominal	800W
Flujo de volumen de aire máximo	1000ml/min
Viscosidad máxima	150 DIN/s
Longitud de la manguera de aire	2 m
Capacidad del tanque	1400ml
Presión de pulverización	0.1-0.2Bar
Clase de protección	⧈/II
Peso de la máquina	2.1 kg

INFORMACIÓN SOBRE EL RUIDO

Nivel de presión acústica ponderada L_{pA} = 83,4 dB(A)
Nivel de potencia acústica ponderada L_{wA} = 94,4 dB(A)
K_{pA}&K_{wA} 3 dB(A)
Utilice protección auditiva.

INFORMACIÓN SOBRE LAS VIBRACIONES

Valores totales de vibración (suma vectorial triangular) determinados según la norma EN 60745:
Valor de emisión de vibración $a_h < 2{,}5$ m/s²
Incertidumbre K = 1,5 m/s²

ADVERTENCIA: El valor de emisión de vibraciones durante el uso de la herramienta podría ser distinto al valor declarado dependiendo de la forma en que se use la herramienta según las condiciones siguientes, y otras variaciones sobre el uso de la herramienta:
Cómo se utiliza la herramienta.
Si la herramienta se encuentra en buenas condiciones de mantenimiento.
Utilice el accesorio correcto para la herramienta y asegúrese de que esté en buen estado.
Si se agarran las asas firmemente y se utilizan accesorios antivibración.
Y si la herramienta se utiliza según su diseño y estas instrucciones.

Esta herramienta podría causar síndrome de vibración del brazo y la mano si no se utiliza correctamente.

ADVERTENCIA: Para conseguir una mayor precisión, debe tenerse en cuenta una estimación del nivel de exposición en condiciones reales de todas las partes del ciclo de uso, como los tiempos durante los que la herramienta está apagado o cuando está en funcionamiento pero no está realizando ningún trabajo. Ello podría reducir notablemente el nivel de exposición sobre el periodo de carga total.
Ayuda a minimizar el riesgo de exposición a la vibración.
Mantenga esta herramienta de acuerdo con estas instrucciones y bien lubricada (si es necesario).
Si la herramienta se utiliza regularmente, invierta en accesorios antivibración.
Planifique su programa de trabajo para distribuir el uso de la herramienta a lo largo de varios días.

ACCESORIOS

Manguera de aire de 2 m	1
Cepillo de limpieza	1
Pin de limpieza	1
Copa de viscosidad	1
Boquillas de plástico (1.0/1.5/2.2/2.6 mm)	4
Boquilla de plástico (1.8 mm, preensamblada)	1

Recomendamos que adquiera todos sus accesorios en el mismo comercio donde compró la herramienta. Elija los accesorios de acuerdo con el trabajo que pretende realizar. Consulte los estuches de los accesorios para más detalles. El personal del comercio también puede ayudar y aconsejar.

SEGURIDAD DEL PRODUCTO
ADVERTENCIA DE SEGURIDAD GENERALES SOBRE HERRAMIENTAS ELÉCTRICAS

¡ADVERTENCIA! Leer todas las instrucciones. *Si no se respetan las instrucciones, existe un riesgo de descargas eléctricas, de incendio y/o de graves heridas.*

Conserve todas las advertencias e instrucciones para futuras consultas.

El término "herramienta eléctrica" en las advertencias se refiere a la herramienta eléctrica accionada por electricidad (con cable) o a la herramienta eléctrica accionada por batería (sin cable).

1. ZONA DE TRABAJO

a) Mantener su lugar de trabajo limpio y bien iluminado. *Bancos de trabajo desordenados y lugares oscuros invitan a los accidentes.*

b) No utilizar herramientas eléctricas en atmósferas explosivas, como por ejemplo en presencia de líquidos inflamables, gases o polvo. *Las herramientas eléctricas crean chispas que pueden encender el polvo o los vapores.*

c) Mantener alejados a los niños y visitantes mientras opera una herramienta eléctrica. *Las distracciones pueden hacerle perder el control.*

2. SEGURIDAD ELÉCTRICA

a) Los enchufes de la herramienta eléctrica deben encajar perfectamente en el tomacorriente. Nunca modificar el enchufe de ninguna manera. No utilizar adaptadores con herramientas eléctricas conectadas a tierra. *Los enchufes no modificados y los que encajan perfectamente en el tomacorriente reducirán el riesgo de descarga eléctrica.*

b) Evitar el contacto del cuerpo con superficies conectadas a tierra tales como caños, radiadores, cocinas y heladeras. *Existe un riesgo creciente de descarga eléctrica si su cuerpo queda conectado a tierra.*

c) No exponer las herramientas eléctricas a la lluvia y no guardar en lugares húmedos. *El agua que penetra en ellas aumentará el riesgo de una descarga eléctrica.*

d) No abusar del cable. Nunca utilizar el cable para transportar, tirar o desenchufar la herramienta eléctrica. Mantener el cable alejado del calor, del aceite, de bordes agudos o piezas móviles. *Los cables dañados o enredadas aumentan el riesgo de descarga eléctrica.*

e) Cuando utilice su herramienta eléctrica al aire libre, emplear un prolongador apto para uso en exteriores. *El empleo de cables para uso al aire libre reduce el riesgo de descarga eléctrica.*

f) Si es necesario utilizar la herramienta motorizada en un lugar muy húmedo, utilice una fuente de alimentación con dispositivo de corriente residual (RCD). *El uso de un RCD reduce el riesgo de descarga eléctrica.*

3. SEGURIDAD PERSONAL

a) Mantenerse alerta, poner atención en lo que está haciendo y utilice el sentido común mientras opera una herramienta eléctrica. No emplear la herramienta cuando se encuentre cansado o bajo la influencia de drogas, alcohol o medicación. *Un momento de falta de atención durante el manejo de herramientas eléctricas puede dar lugar a daños corporales serios.*

b) Utilizar equipo de seguridad. Usar siempre protección ocular. *Equipo de seguridad como máscaras contra el polvo, zapatos antideslizantes de seguridad, sombrero o protección auditiva para condiciones apropiadas reducirá daños corporales.*

c) Evite el arranque accidental. Asegúrese de que el interruptor se encuentra desactivado antes de enchufar la máquina o colocar la batería, al tomar la herramienta o transportarla. *Transportar herramientas con el dedo en el interruptor o enchufar la herramienta cuando el interruptor está encendido invitan a los accidentes.*

d) Retire llaves de ajuste o llaves inglesas antes de poner la herramienta en funcionamiento. *Una llave que queda unida a una pieza móvil de la herramienta puede originar daños corporales.*

e) No extralimitarse. Mantenerse firme y con buen equilibrio en todo momento. Esto permite un mejor control de la herramienta en situaciones inesperadas.

f) Vestirse apropiadamente. No usar ropa suelta ni alhajas. Mantener su cabello, ropa y guantes alejados de las piezas móviles. *La ropa suelta, las alhajas o el cabello largo pueden ser atrapados por las piezas móviles.*

g) Si se proporcionan dispositivos para la extracción y recolección de polvo, asegurarse de que estos estén conectados y utilizados correctamente. *El uso de estos dispositivos puede reducir peligros relacionados con el polvo.*

4. MANTENIMIENTO DE LA HERRAMIENTA MOTORIZADA

a) No forzar la herramienta eléctrica. Utilizar la herramienta eléctrica correcta para su aplicación. *La herramienta eléctrica correcta hará el trabajo mejor y más seguro a la velocidad para la cual fue diseñada.*

b) No utilizar la herramienta eléctrica si el interruptor no la enciende o apaga. *Cualquier herramienta eléctrica que no pueda ser controlada con el interruptor es peligrosa y debe ser reparada.*

c) Desconecte el enchufe de la toma eléctrica y/o la batería de la herramienta antes de realizar cualquier ajuste, cambiar un accesorio o guardar la herramienta. *Tales medidas de seguridad preventivas reducen el riesgo de arranque accidental de la herramienta.*

d) Mantener las herramientas eléctricas que no usa fuera del alcance de los niños y no permita que personas no familiarizadas con la herramienta o con estas instrucciones maneje la herramienta eléctrica. *Las herramientas eléctricas son peligrosas en manos de usuarios inexpertos.*

e) Revisar las herramientas eléctricas. Comprobar si hay desalineamiento o atascamiento de piezas móviles, rotura de piezas en general y cualquier otra condición que pueda afectar la operación normal de la herramienta. Si se verifican daños, recurra a un service calificado antes de volver a usar la herramienta. *Las herramientas mal mantenidas causan muchos accidentes.*

f) Mantener las piezas de corte limpias y afiladas. *Puesto que son menos probables de atascarse y más fáciles de controlar.*

g) Utilizar la herramienta eléctrica, accesorios y brocas etc., de acuerdo con estas instrucciones y de la manera prevista para el tipo particular de herramienta eléctrica, teniendo en cuenta las condiciones de trabajo y el trabajo a ser realizado. *El uso de la herramienta eléctrica para otras operaciones distintas de lo previsto podría dar lugar a una situación peligrosa.*

5. REPARACIÓN

a) Permitir que el mantenimiento de su herramienta eléctrica sea efectuado por una persona calificada usando solamente piezas de recambio idénticas. *Esto es primordial para mantener la seguridad de la herramienta eléctrica.*

ADVERTENCIAS DE SEGURIDAD DE LA PISTOLA ROCIADORA

1. No use pistolas para rociar materiales inflamables.
2. No limpie las pistolas con solventes inflamables.
3. Advertencia! Tenga en cuenta cualquier peligro que presente el material que se rocía y consulte las marcas en el recipiente o la información suministrada por el fabricante del material que se rociará.
4. No rocíe ningún material donde no se conozca el peligro.
5. Use equipo de protección personal apropiado, como mascarilla antipolvo, ropa protectora.
6. No limpie las pistolas con solventes inflamables.
7. Recomendación de que la herramienta se suministre siempre a través de un dispositivo de corriente residual con una corriente residual nominal de 30 mA o menos.

SÍMBOLOS


Para reducir el riesgo de lesión, lea el manual de instrucciones


Utilice protección ocular


Utilíce protección auditiva


Utilice una máscara antipolvo


Advertencia


Doble aislamiento


Los productos eléctricos usados no deben desecharse con la basura doméstica. Recicle donde existan instalaciones adecuadas. Consulte con las autoridades locales o con su distribuidor para obtener consejos sobre reciclaje.


Advertencia: No dirija el chorro hacia personas, animales y equipos eléctricos.

INSTRUCCIONES DE FUNCIONAMIENTO


ATENCIÓN: Antes de utilizar la herramienta, lea detenidamente el manual de instrucciones.

UTILIZACIÓN REGLAMENTARIA:

La pistola de pulverización es adecuada para pulverizar pinturas y barnices no inflamables y no peligrosos. Esta herramienta no debe utilizarse para pulverizar líquidos inflamables. No la utilice para fines alimentarios, farmacéuticos ni para otros fines no mencionados en el manual.

PREPARACIÓN

ATENCIÓN:

- Esta herramienta es adecuada para pinturas a base de solventes y al agua, acabados, imprimaciones, pinturas de dos componentes, barnices, acabados automotrices, tintes y conservantes para madera.
- No es adecuado para pinturas alcalinas, ácidas y las pinturas cuyo punto de inflamación es inferior a 21ºC.
- Para obtener los mejores resultados, es importante que prepare la pintura para pulverizar y adelgace la pintura a la viscosidad correcta. Antes de operar, asegúrese siempre de que las pinturas a rociar estén libres de polvo, suciedad y grasa. La pintura o el líquido que se va a rociar debe estar bien mezclado y libre de grumos u otras partículas. Se pueden rociar muchas sustancias con su pistola rociadora, pero siempre verifique las recomendaciones del fabricante antes de comprar su pintura.

ADVERTENCIA: La herramienta no se puede utilizar para pulverizar líquidos inflamables. No utilice la herramienta para alimentos, farmacia u otros fines que no se mencionan en el manual.

1. MEDIDA DE VISCOSIDAD

La mayoría de las pinturas se suministran listas para la aplicación con brocha y deberán diluirse antes de ser aptas para ser rociadas. Siga los consejos del fabricante para diluir la pintura cuando se usa con una pistola rociadora. La copa de viscosidad lo ayudará a determinar la viscosidad correcta de la pintura que se utilizará.

Para determinar la viscosidad correcta (Ver Fig. A1, A2)

1) Mezcle bien la pintura antes de comenzar a medirla. Consulte la lista DIN, si la impresión se ajusta a sus necesidades, continúe. Si el tiempo te lleva a tener una pintura más fina, puedes seguir con el siguiente paso.
2) Llene el vaso medidor de viscosidad hasta el borde con pintura.
3) Mida el tiempo en segundos del líquido que gotea de la taza en la lata hasta que la taza esté vacía. El tiempo medido se llama run-DIN-segundos (DIN-s). (Ver Fig. A1)
4) Verifique la proporción del traje, cuando encuentre la proporción adecuada, puede tirar de ellos en el contenedor del pulverizador. (Ver Fig. A2)

ADVERTENCIA: Diluya la pintura antes de su uso. Obtenga la información de dilución y viscosidad de la pintura en la tienda de compra.

ADVERTENCIA: Esta copa de viscosidad solo se usa para medir la viscosidad de la pintura. No es un embudo, almacenamiento o transportador de la pintura.

ADVERTENCIA: Cuando rocíe pintura, use la viscosidad recomendada. Rocíe la pintura de forma lenta y uniformemente. La pulverización con un flujo demasiado rápido o demasiado grande puede provocar la caída o derrame de ella.

La siguiente tabla muestra la ejecución recomendada de segundos DIN para diferentes tipos de material.

Pinturas a base de solventes----------15-50
Imprimaciones----------25-50
Decapado----------no es necesario diluir
2 componentes de pintura----------20-50
Barnices----------15-40
Pinturas al agua----------20-40
Acabados automotrices----------20-40
Conservantes de madera----------no es necesario diluir

Si la pintura tarda más que el tiempo recomendado en vaciarse, entonces se requiere adelgazamiento adicional. Mezcle una pequeña cantidad del diluyente apropiado y use la prueba de viscosidad hasta lograr el espesor correcto.

2. CONECTE LA MANGUERA DE AIRE A LA HERRAMIENTA

1) Insertar la manguera de aire firmemente a la Guía (Ver Fig. B1)
2) Inserte el otro lado de la manguera de aire, firmemente al conector de la pistola (Ver Fig. B2)

3. PINTURA ASCENDENTE

1) Desatornille el recipiente de la pistola pulverizadora.
2) Ensamble el Canalizador vertical Correctamente Según situación para reducir el líquido en el recipiente tanto como sea posible.

Pulverización con objetos subyacentes: el elevador giratorio hacia adelante. (Ver Fig. C1)

NOTA: no lo incline en un gran ángulo.

Trabajo con aerosol con objetos desde arriba: Giratorio vertical hacia atrás. (Ver Fig. C2)

NOTA: no lo incline en un gran ángulo.

3) Coloque un papel debajo del recipiente. Vierta el material de recubrimiento preparado en el recipiente.
4) Coloque el Tornillo en el recipiente de nuevo en la pistola pulverizadora. Y apriételo.

4. INTERRUPTOR DE ENCENDIDO/APAGADO (VER FIG. D1, D2)

Para poner en marcha la herramienta, presione la cubierta protectora sobre el interruptor indicado con la marca "I". Luego apriete el gatillo de encendido/apagado.

Para detener la herramienta, suelte el gatillo y presione la cubierta protectora indicada con la marca "O".

5. SACAR LA PISTOLA PULVERIZADORA DE LA BASE (VER FIG. E)

Esta herramienta está equipada con un manguera de aire de 2m. La pistola de pulverización se puede sacar de la base para hacer que el trabajo sea más Conveniente.

6. MONTAJE O DESMONTAJE DEL CABEZAL DE LA PISTOLA PULVERIZADORA (VER FIG. F1, F2)

- Para el montaje

Primero, alinee la flecha del cabezal de la pistola pulverizadora con la marca de desbloqueo del cuerpo principal e inserte el cabezal en el cuerpo principal. Luego, gírelo hasta que la flecha del cabezal de la pistola apunte a la marca de bloqueo del cuerpo principal. En este punto, el pestillo debajo del gatillo de encendido/apagado debe encajar firmemente en la ranura del cuerpo principal para asegurar una instalación correcta.

- Para retirarlo

Gire el cabezal de la pistola hasta que la flecha se alinee con la marca de desbloqueo del cuerpo principal. Una vez alineado, extraiga el cabezal de la pistola del cuerpo principal.

7. INTERRUPTOR DE VELOCIDAD VARIABLE (VER FIG. G)

La capacidad de pulverización se puede ajustar con la perilla de ajuste del caudal. Ajuste la perilla de ajuste hasta obtener el patrón de pulverización óptimo. Gire la perilla de ajuste en sentido horario (+) para aumentar el caudal y en sentido antihorario (-) para disminuirlo. Un patrón de pulverización deficiente concentrará la pintura en el centro y dará un acabado irregular. Un buen patrón de pulverización proporcionará una distribución uniforme de la pintura.

8. SUSTITUCIÓN DE LA BOQUILLA (VER FIG. H1, H2)

Su pistola pulverizadora está equipada con cuatro boquillas (1,0mm, 1,5mm, 1,8mm, 2,2mm y 2,6mm), con la boquilla de 1,8 mm preinstalada en la máquina.

Sustitución de la boquilla según sus necesidades.

1) Retire la tuerca de la tapa girándola en sentido antihorario y, a continuación, retire el cabezal de aire y la boquilla original.
2) Instale la boquilla necesaria.
3) Instale y apriete el cabezal de aire y la tuerca de la tapa.

9. SELECCIONANDO LOS PATRONES DE SPRAY (VER FIG. I)

Desatornille la tuerca de la tapa y gire el cabezal de aire a la posición deseada para adaptarse a las diferentes condiciones de funcionamiento. A continuación, vuelva a apretar la tuerca de la tapa.

La siguiente figura muestra la posición del cabezal de aire con sus patrones de pulverización correspondientes:

A: El cabezal de aire está en posición horizontal = la forma de pulverización es vertical: para superficies verticales;
B: Cabezal de aire en posición vertical = la forma de pulverización es horizontal: para superficies horizontales;
C: Cabezal de aire en posición oblicua = la forma de pulverización es circular: para esquinas, bordes y otros.

10. AJUSTE DEL ANCHO DE PULVERIZACIÓN (VER FIG. J)

Gire la perilla de ajuste del ancho de pulverización para regular el ancho del rociado.

11. TÉCNICAS DE PULVERIZACIÓN (VER FIG. K1, K2)

Para obtener los mejores resultados, mantenga su pistola rociadora nivelada y paralela a la superficie en todo momento. Mantenga la boquilla a 5 ~ 15 cm de la superficie y rocíe uniformemente de lado a lado o hacia arriba y hacia abajo, use movimientos suaves y uniformes (Ver Fig. K1).

ATENCIÓN:

- Asegúrese de haber enmascarado los áreas que no deben rociarse con una cinta adhesiva de buena calidad.
- El área prevista para ser rociada debe tratarse previamente para que sea suave y limpia, libre de polvo.
- Antes de operar, apunte el rociador de pintura a un pedazo de material de desecho y comience a rociar para encontrar el mejor patrón y caudal.

No rocíe como se muestra en la Fig. K2.

MANTENIMIENTO

Retire el enchufe de la toma antes de realizar cualquier ajuste, servicio o mantenimiento.

Si el cable de alimentación está dañado, debe reemplazarlo por un cable especial o por un conjunto disponible del fabricante o de su agente de servicios.

Recuerde siempre desconectar el enchufe antes de limpiar la pistola rociadora o el tanque de pintura, es esencial que la pistola rociadora se limpie a fondo después de cada uso. Si no lo limpia,

es muy probable que se bloqueen y que no funcione la próxima vez que lo use.

ADVERTENCIA: No limpie las piezas sosteniendo la máquina en agua corriente. Nunca limpie las piezas sumergiendo la máquina en agua o diluyente.

Se deben tomar las siguientes medidas después de cada uso:

1) Después de apagar la pistola, vuelva a presionar el gatillo para volver a colocar la pintura que queda en la pistola en el tanque.
2) Retire el tanque y vierta el líquido restante en la lata.
3) Limpie el tanque a fondo con diluyente de pintura.
4) Ponga un poco de diluyente adecuado en el tanque y rocíe a través de la pistola rociadora hasta que solo salga un solvente limpio de la boquilla.
5) Limpie cada componente siguiendo las instrucciones específicas a continuación.
6) Vuelva a ensamblar la pistola pulverizadora.
7) Limpie el exterior de la máquina con un paño húmedo.

Limpie la boquilla y el cabezal de aire:

Retire la tuerca del capuchón, el cabezal de aire y la boquilla uno por uno. Limpie el cabezal de aire, la boquilla y la salida con disolvente inmediatamente después de su uso, especialmente si la pintura comienza a obstruir la boquilla y la salida o se acumula en el cabezal de aire. Si la pintura ya se ha secado, utilice la aguja de limpieza para eliminar la acumulación.

Limpie la válvula (Ver fig. L1):

Retire el tanque y el tubo de succión para acceder a la válvula. Luego, retire el capuchón de la válvula y límpiela con la aguja de limpieza.

Limpie el filtro (Ver fig. L2):

Retire la tapa del filtro girándola hasta la posición de desbloqueo. Saque la esponja del filtro y límpiela. Vuelva a instalar la esponja del filtro seca y limpia, y coloque la tapa del filtro nuevamente en la posición de bloqueo.

ADVERTENCIA: No utilice la herramienta sin filtro, ya que podría absorber suciedad.

SOLUCIÓN DE PROBLEMAS

Síntoma	Posibles causas	Remedio
Sin spray	Boquilla obstruida	Limpie la boquilla
	Tubo de succión obstruido	Limpiar el tubo de aspiración
	Ajuste del caudal demasiado bajo	Gire la perilla de ajuste en el mismo sentido a las agujas del reloj (+) para aumentar el caudal
	Tubo de succión aflojado	Apriete el tubo de succión.
	El tanque no está suficientemente apretado	Apretar el tanque
	La pintura es muy espesa	Verifique la viscosidad de la pintura y diluya
	La válvula está obstruida	Limpie la boquilla
Pintura caída de boquilla	Boquilla aflojada	Apretar la boquilla
	Boquilla gastada	Reemplace la boquilla
	Pintura acumulada en la tapa de aire o boquilla	Limpie la boquilla de aire o la boquilla con solventes o agua.
Pulverización demasiado espesa	La pintura es muy espesa	Verifique la viscosidad de la pintura y diluya.
	Caudal ajustado demasiado alto	Gire la perilla de ajuste en sentido contrario a las agujas del reloj (-) para disminuir el caudal
	Baja presión en el tanque	Vuelva a apretar el tanque
Pulverización irregular	No hay suficiente pintura en el tanque.	Agregue suficiente pintura
	Filtro sucio	Limpie el filtro o reemplácelo
Goteo de líquidos mientras pulveriza	Caudal ajustado demasiado alto	Gire la perilla de ajuste en sentido contrario a las agujas del reloj (-) para disminuir el caudal

PROTECCIÓN AMBIENTAL

Los residuos de aparatos eléctricos y electrónicos no deben depositarse en la basura doméstica. Se deben reciclar en las instalaciones especializadas. Consulte a las autoridades locales o el establecimiento para saber cómo reciclar estos productos.

DECLARACIÓN DE CONFORMIDAD

Los que reciben,
Positec Germany GmbH
Postfach 680194, 50704 Cologne, Germany

Declaran que el producto
Descripción **Pistola de pintar**
Modelo **WS5586 (55-designación de la maquinaria, correspondiente a pistola pulverizadora de pintura)**
Función **Pulverización de diversos materiales**
Número de serie **Se encuentra en la etiqueta de marcado**

Cumple con las siguientes Directivas:
2006/42/EC, 2011/65/EU & (EU)2015/863, 2014/30/EU

Cumple las normativas
EN 60745-1, EN 50580, EN 55014-1, EN 55014-2, EN IEC 61000-3-2, EN 61000-3-3

La persona autorizada para componer el archivo técnico,
Nombre Marcel Filz
Dirección Positec Germany GmbH
Postfach 680194, 50704 Cologne, Germany



CE

2026/02/26
Allen Ding
Ingeniero Jefe Adjunto. Pruebas y Certificación
autorizado a emitir la declaración de conformidad
en nombre del fabricante
Positec Technology (China) Co., Ltd
18, Dongwang Road, Suzhou Industrial
Park, Jiangsu 215123, P. R. China

СПИСЪК НА КОМПОНЕНТИТЕ

1. **Въздушна капачка**
2. **Гайка на капачката**
3. **Регулатор за ширината на пръскане**
4. **Пистолет за боядисване**
5. **Захранващ блок**
6. **Превключвател Вкл./Изкл.**
7. **Спусък Вкл./Изкл.**
8. **Регулатор на дебита**
9. **Резервоар**
10. **Капак на филтъра**
11. **Въздушен маркуч**
12. **Чашка за измерване на вискозитет**
13. **Почистваща четка**
14. **Игла за почистване на дюзата**
15. **Дюза**
16. **Филтърен памук (Виж Фиг. L2)**

ТЕХНИЧЕСКИ СПЕЦИФИКАЦИИ

Тип WS5586 (55 – обозначение на машината, представително за пистолет за боядисване)

Номинално напрежение	230-240V~50Hz
Номинална мощност	800W
Максимален обемен дебит на въздуха	1000ml/min
Максимален вискозитет	150 DIN/s
Дължина на въздушния маркуч	2 m
Вместимост на резервоара	1400ml
Налягане на пръскане	0.1-0.2Bar
Клас на защита	⧈/II
Тегло	2.1 kg

ИНФОРМАЦИЯ ЗА ШУМА

Претеглено звуково налягане	L_{pA} = 83,4 dB(A)
Претеглена звукова мощност	L_{wA} = 94,4 dB(A)
K_{pA}&K_{wA}	3 dB(A)

Носете предпазни средства за уши.

ИНФОРМАЦИЯ ЗА ВИБРАЦИИ

Общи стойности на вибрациите (сума на триосните вектори), определени съгласно EN 60745:

Стойност на вибрационните емисии a_h < 2,5 m/s^2

Неопределеност K = 1,5 m/s²

ПРЕДУПРЕЖДЕНИЕ: Стойността на вибрационните емисии по време на действителна употреба на електрическия инструмент може да се различава от декларираната стойност в зависимост от начините, по които инструментът се използва, в зависимост от следните примери и други вариации в начина на употреба на инструмента:
Как се използва инструментът.
Инструментът е в добро състояние и добре поддържан.
Използвайте правилните аксесоари за инструмента и се уверете, че те са в добро състояние.
Плътността на захвата на дръжките и дали се използват антивибрационни аксесоари.
И инструментът се използва по предназначение, съгласно неговия дизайн и тези инструкции.

Този инструмент може да причини синдром на вибрации ръка-рамо, ако употребата му не се управлява адекватно.

ПРЕДУПРЕЖДЕНИЕ: За да бъде точна, оценката на нивото на експозиция в действителните условия на употреба трябва да вземе предвид и всички части от работния цикъл, като например времето, когато инструментът е изключен и когато работи на празен ход, но всъщност не изпълнява работата си. Това може значително да намали нивото на експозиция през целия работен период.
Помогнете за минимизиране на риска от излагане на вибрации.
Поддържайте този инструмент в съответствие с тези инструкции и го поддържайте добре смазан (където е необходимо).
Ако инструментът ще се използва редовно, инвестирайте в антивибрационни аксесоари.
Планирайте работния си график така, че да разпределите използването на инструмент с висока вибрация в рамките на няколко дни.

АКСЕСОАРИ

Въздушен маркуч 2 m	1
Почистваща четка	1
Почистваща игла	1
Чашка за измерване на вискозитет	1
Пластмасови дюзи (1,0 / 1,5 / 2,2 / 2,6 mm)	4
Пластмасова дюза (1,8 mm предварително монтирана)	1

Препоръчваме ви да закупите аксесоарите си от същия магазин, от който сте продали инструмента. Изберете вида според работата, която възнамерявате да извършите. Вижте опаковката на аксесоарите за повече подробности. Персоналът в магазина може да ви помогне и да ви даде съвет.

ОБЩИ ПРЕДУПРЕЖДЕНИЯ ЗА БЕЗОПАСНОСТ ПРИ РАБОТА С ЕЛЕКТРИЧЕСКИ ИНСТРУМЕНТИ

⚠ ПРЕДУПРЕЖДЕНИЕ! Прочетете всички предупреждения за безопасност и всички инструкции. *Неспазването на предупрежденията и инструкциите може да доведе до токов удар, пожар и/или сериозни наранявания.*

Запазете всички предупреждения и инструкции за бъдещи справки. *Терминът „електрически инструмент“ в предупрежденията се отнася до вашия електрически инструмент, захранван от електрическата мрежа (с кабел) или електрически инструмент, захранван от батерии (без кабел).*

1. БЕЗОПАСНОСТ НА РАБОТНОТО МЯСТО

a) **Поддържайте работното място чисто и добре осветено.** *Затрупаните или тъмни зони са предпоставка за инциденти.*
b) **Не работете с електрически инструменти в експлозивна атмосфера, например в присъствието на запалими течности, газове или прах.** *Електроинструментите създават искри, които могат да запалят праха или изпаренията.*
c) **Дръжте децата и страничните наблюдатели далеч, докато работите с електрически инструмент.** *Разсейването може да доведе до загуба на контрол.*

2. ЕЛЕКТРИЧЕСКА БЕЗОПАСНОСТ

a) **Щепселите на електрическите инструменти трябва да съответстват на контакта. Никога не модифицирайте щепсела по никакъв начин. Не използвайте адаптерни щепсели със заземени електрически инструменти.** *Немодифицираните щепсели и съответстващите контакти ще намалят риска от токов удар.*
b) **Избягвайте телесен контакт със заземени повърхности, като тръби, радиатори, печки и хладилници.** *Съществува повишен риск от токов удар, ако тялото ви е заземено.*
c) **Не излагайте електрическите инструменти на дъжд или мокри условия.** *Попадането на вода в електрическия инструмент ще увеличи риска от токов удар.*
d) **Не злоупотребявайте с кабела. Никога не използвайте кабела за носене, дърпане или изключване от контакта на електрическия инструмент. Дръжте кабела далеч от топлина, масло, остри ръбове или движещи се части.** *Повредените или заплетени кабели увеличават риска от токов удар.*
e) **Когато работите с електрически инструмент на открито, използвайте удължителен кабел, подходящ за употреба на открито.** *Използването на кабел, подходящ за употреба на открито, намалява риска от токов удар.*
f) **Ако работата с електрически инструмент на влажно място е неизбежна, използвайте захранване, защитено с устройство за остатъчен ток (RCD).** *Използването на RCD намалява риска от токов удар.*

3. ЛИЧНА БЕЗОПАСНОСТ

a) **Бъдете бдителни, наблюдавайте какво правите и използвайте здрав разум, когато работите с електрически инструмент. Не използвайте електрически инструмент, докато сте уморени или под влиянието на наркотици, алкохол или лекарства.** *Момент на невнимание при работа с електрически инструменти може да доведе до сериозни телесни наранявания.*
b) **Използвайте лични предпазни средства. Винаги носете предпазни очила.** *Предпазни средства като маска за прах, предпазни обувки против хлъзгане, защитна каска или предпазни средства за слуха, използвани за подходящи условия, ще намалят телесните наранявания.*
c) **Предотвратете неволно стартиране. Уверете се, че превключвателят е в изключено положение, преди да свържете към източник на захранване и/или батерия, да повдигнете или носите инструмента.** *Носенето на електрически инструменти с пръст върху превключвателя или захранването на електрически инструменти, които са с включен превключвател, води до инциденти.*
d) **Отстранете всички регулиращи ключове или гаечни ключове, преди да включите електрическия инструмент.** *Гаечен ключ или ключ, оставен прикрепен към въртяща се част на електрическия инструмент, може да доведе до телесни наранявания.*
e) **Не се претоварвайте. Поддържайте правилна стойка и баланс през цялото време.** *Това позволява по-добър контрол над електрическия инструмент в неочаквани ситуации.*
f) **Облечете се подходящо. Не носете широки дрехи или бижута. Дръжте косата, дрехите и ръкавиците си далеч от движещите се части.** *Широки дрехи,*

бижута или дълга коса могат да бъдат захванати от движещите се части.

g) **Ако са предвидени устройства за свързване на устройства за прахоулавяне и събиране на прах, уверете се, че те са свързани и се използват правилно.** *Използването на прахоулавяне може да намали опасностите, свързани с праха.*

4. ИЗПОЛЗВАНЕ И ГРИЖА ЗА ЕЛЕКТРИЧЕСКИ ИНСТРУМЕНТИ

a) **Не насилвайте електрическия инструмент. Използвайте правилния електрически инструмент за вашето приложение.** *Правилният електрически инструмент ще върши работата по-добре и по-безопасно със скоростта, за която е проектиран.*

b) **Не използвайте електрическия инструмент, ако превключвателят не го включва и изключва.** *Всеки електрически инструмент, който не може да се управлява с превключвателя, е опасен и трябва да бъде ремонтиран.*

c) **Изключете щепсела от източника на захранване и/или батерията от електрическия инструмент, преди да правите каквито и да е настройки, да сменяте аксесоари или да съхранявате електрически инструменти.** *Такива превантивни мерки за безопасност намаляват риска от случайно стартиране на електрическия инструмент.*

d) **Съхранявайте неизползваните електрически инструменти далеч от деца и не позволявайте на лица, които не са запознати с електрическия инструмент или с тези инструкции, да работят с него.** *Електроинструментите са опасни в ръцете на необучени потребители.*

e) **Поддържайте електрическите инструменти. Проверете за неправилно подравняване или заклинване на движещите се части, счупване на части и всякакви други състояния, които могат да повлияят на работата на електроинструмента. Ако е повреден, ремонтирайте електроинструмента преди употреба.** *Много инциденти са причинени от лошо поддържани електроинструменти.*

f) **Поддържайте режещите инструменти остри и чисти.** *Правилно поддържаните режещи инструменти с остри режещи ръбове е по-малко вероятно да заклинват и са по-лесни за управление.*

g) **Използвайте електроинструмента, аксесоарите, инструменталните накрайници и др. в съответствие с тези инструкции, като вземете предвид работните условия и работата, която ще се извършва.** *Използването на електрическия инструмент за операции, различни от предвидените, може да доведе до опасна ситуация.*

5. СЕРВИЗ

a) **Обслужвайте електрическия си инструмент от квалифициран техник, използващ само идентични резервни части.** *Това ще гарантира, че безопасността на електрическия инструмент ще бъде запазена.*

ПРЕДУПРЕЖДЕНИЯ ЗА БЕЗОПАСНОСТ ПРИ РАБОТА С ПИСТОЛЕТИ ЗА ПРЪСКАНЕ

1. Не използвайте пистолети за пръскане на запалими материали.
2. Не почиствайте пистолетите със запалими разтворители.
3. Внимание! Бъдете наясно с всяка опасност, която представлява пръсканият материал, и се консултирайте с маркировките на контейнера или с информацията, предоставена от производителя на материала, който ще се пръска.
4. Не пръскайте материал, чиято опасност не е известна.
5. Използвайте подходящи лични предпазни средства, като например маска за прах, защитно облекло.
6. Не почиствайте пистолети със запалим разтворител.
7. Препоръка е инструментът винаги да се захранва чрез дефектнотокова защита с номинален остатъчен ток 30 mA или по-малко.

СИМВОЛИ


За да намали риска от нараняване, потребителят трябва да прочете ръководството за употреба.


Носете предпазни очила.


Носете предпазни средства за уши.


Носете маска за прах.


Предупреждение


Двойна изолация


Отпадъците от електрически продукти не трябва да се изхвърлят с битовите отпадъци. Моля, рециклирайте там, където има съоръжения за рециклиране. Проверете с местните власти или търговеца на дребно за съвети относно рециклирането.


Внимание: Не насочвайте струята към хора, животни и електрическо оборудване.

ИНСТРУКЦИЯ ЗА ЕКСПЛОАТАЦИЯ


ЗАБЕЛЕЖКА: Преди да използвате инструмента, прочетете внимателно инструкциите.

ПРЕДНАЗНАЧЕНИЕ:
Пистолетът е предназначен за пръскане на незапалими и неопасни бои и лакове. Инструментът не може да се използва за пръскане на запалими течности. Не използвайте инструмента за хранителни, фармацевтични или други цели, които не са посочени в ръководството.

ЗАБЕЛЕЖКА:
- Този инструмент е подходящ за бои на водна и на основата на разтворители, покрития, грундове, двукомпонентни бои, лакове, автомобилни покрития, байцове и консерванти за дърво.
- Не е подходящ за алкални, киселинни бои и бои, чиято точка на възпламеняване е под 21°C.
- За да получите най-добри резултати, е важно да подготвите боята за пръскане и да я разредите до правилния вискозитет. Преди работа винаги се уверявайте, че боите, които ще се пръскат, са без прах, замърсявания и мазнини. Боята или течността, която ще се пръска, трябва да бъде добре смесена и без бучки или други частици. Много вещества могат да се пръскат с вашия пистолет за пръскане, но винаги проверявайте препоръките на производителя, преди да закупите боя.

ПРЕДУПРЕЖДЕНИЕ: Инструментът не може да се използва за пръскане на запалими течности. Не използвайте инструмента за хранителни, фармацевтични или други цели, които не са посочени в ръководството.

1. ИЗМЕРВАНЕ НА ВИСКОЗИТЕТ
Повечето бои се доставят готови за нанасяне с четка и ще трябва да се разредят, преди да са подходящи за пръскане. Следвайте съветите на производителя за разреждане на боята, когато се използва с пистолет за пръскане. Чашката за вискозитет ще ви помогне да определите правилния вискозитет на боята, която ще се използва.

За да определите правилния вискозитет (виж Фиг. A1, A2)
1) Разбъркайте добре боята, преди да започнете измерването. Проверете DIN списъка, ако отпечатъкът отговаря на вашите изисквания, продължете. Ако секундите ви доведат до по-тънък отпечатък, можете да следвате стъпката по-долу.
2) Напълнете чашата за измерване на вискозитет до ръба с боя.
3) Измерете времето в секунди, през което течността капе от чашата в кутията, докато чашата се изпразни. Измереното време се нарича DIN-секунди (DIN-s). (Виж Фиг. A1)
4) Проверете съотношението на подходящия състав. Когато намерите подходящото съотношение, можете да ги изтеглите в контейнера на пръскачката. (Виж Фиг. A2)

ПРЕДУПРЕЖДЕНИЕ: Разредете боята преди употреба. Получете информация за разреждането и вискозитета на боята от магазина, който е продал боята.

ПРЕДУПРЕЖДЕНИЕ: Тази мерителна чаша за вискозитет се използва само за измерване на вискозитета на боята. Тя не е фуния, място за съхранение или транспортиране на боя.

ПРЕДУПРЕЖДЕНИЕ: Когато пръскате боя, използвайте препоръчителния вискозитет. Пръскайте боята бавно и равномерно. Твърде бързото пръскане или твърде големият поток може да

доведе до изпускане или разливане на боя.

Таблица по-долу показва препоръчителните DIN-секунди за различни видове материали.
Бои на основата на разтворител----------15-50
Грундове----------25-50
Декапване----------няма нужда от разреждане
2-компонентни бои----------20-50
Лакове----------15-40
Водоразтворими бои----------20-40
Автомобилни покрития----------20-40
Консерванти за дърво----няма нужда от разреждане

Ако боята се изпарява по-дълго от препоръчителното време, е необходимо допълнително разреждане. Смесете малко количество от подходящия разредител и използвайте теста за вискозитет, докато се постигне правилната дебелина.

2. СВЪРЗВАНЕ НА ВЪЗДУШНИЯ МАРКУЧ КЪМ ИНСТРУМЕНТА

1) Поставете здраво единия край на въздушния маркуч в направляващия отвор отстрани на устройството. (Виж Фиг. B1)
2) Поставете здраво другия край на въздушния маркуч в съединителя на пистолета. (Виж Фиг. B2)

3. МОНТИРАНЕ НА СМУКАТЕЛНАТА ТРЪБИЧКА

1) Развийте резервоара от пистолета за боядисване.
2) Монтирайте правилно смукателната тръбичка според конкретното приложение, за да остане възможно най-малко течност в резервоара.

Пръскане на обекти под нивото на инструмента: завъртете смукателната тръбичка напред. (Виж Фиг. C1)
ЗАБЕЛЕЖКА: Не накланяйте инструмента под голям ъгъл.
Пръскане на обекти над нивото на инструмента: завъртете смукателната тръбичка назад. (Виж Фиг. C2)
ЗАБЕЛЕЖКА: Не накланяйте инструмента под голям ъгъл.

3) Поставете лист хартия под резервоара. Налейте подготвения материал за покритие в резервоара.
4) Завийте обратно резервоара към пистолета за боядисване и го затегнете.

4. ПРЕВКЛЮЧВАТЕЛ ВКЛ./ИЗКЛ. (ВИЖ ФИГ. D1, D2)

За да включите инструмента, натиснете защитния капак над превключвателя, обозначен с „I“. След това натиснете спусъка Вкл./Изкл.
За да изключите инструмента, освободете спусъка и натиснете защитния капак, обозначен с „O“.

5. ИЗВАЖДАНЕ НА ПИСТОЛЕТА ОТ ПОСТАВКАТА (ВИЖ ФИГ. E)

Този инструмент е оборудван с въздушен маркуч с дължина 2 m. Пистолетът за боядисване може да бъде изваден от поставката, за да се улесни работата.

6. СГЛОБЯВАНЕ ИЛИ ДЕМОТИРАНЕ НА ГЛАВАТА НА ПИСТОЛЕТА ЗА БОЯДИСВАНЕ (ВИЖ ФИГ. F1, F2)

- За сглобяване

Първо, подравнете стрелката на главата на пистолета за боядисване с маркировката за отключване на основното тяло и поставете главата на пистолета за боядисване в основното тяло. След това го завъртете, докато стрелката на главата на пистолета за пръскане сочи към маркировката за заключване на основното тяло. В този момент ключалката под спусъка за включване/изключване трябва да щракне здраво в слота на основното тяло, за да осигури правилен монтаж.

- За да свалите

Завъртете главата на пистолета за пръскане, докато стрелката се подравни с маркировката за отключване на основното тяло. След като се подравни, издърпайте главата на пистолета за пръскане право навън от основното тяло.

7. ПРЕВКЛЮЧВАТЕЛ ЗА ПРОМЕНЛИВА СКОРОСТ (ВИЖ ФИГ. G)

Капацитетът на пръскане може да се регулира с помощта на копчето за регулиране на дебита. Регулирайте копчето за регулиране, докато се достигне най-добрият модел на пръскане. Завъртете копчето за регулиране по посока на часовниковата стрелка (+), за да увеличите дебита, и го завъртете обратно на часовниковата стрелка (-), за да намалите дебита. Лошият модел на пръскане ще концентрира боята в центъра на пръскането и ще даде петна. Добрият модел на пръскане ще осигури равномерно разпределение на боята по целия модел.

8. СМЯНА НА ДЮЗАТА ЗА ПРЪСКАНЕ (ВИЖ ФИГ. H1, H2)

Вашият пистолет за пръскане е оборудван с четири дюзи (1,0 мм, 1,5 мм, 1,8 мм, 2,2 мм и 2,6 мм), като дюзата 1,8 мм е предварително монтирана на машината.
Смяна на дюзата според вашите изисквания.

1) Отстранете капачката, като я завъртите обратно на часовниковата стрелка, след което свалете капачката за въздух и оригиналната дюза.
2) Монтирайте необходимата дюза.
3) Монтирайте и затегнете капачката за въздух и капачката за гайка.

9. ИЗБОР НА МОДЕЛИ НА ПРЪСКАНЕ (ВИЖ ФИГ. I)

Развийте капачката за въздух и завъртете капачката за въздух в желаната позиция, за да отговаря на различните работни условия. След това затегнете отново капачката за въздух.
Следната фигура показва позицията на капачката за въздух със съответните ѝ модели на пръскане:

A: Капачката за въздух е в хоризонтално положение = формата на пръскане е вертикална: за вертикална повърхност;
B: Капачката за въздух е във вертикално положение = формата на пръскане е хоризонтална: за хоризонтална повърхност;
C: Капачката за въздух е в наклонено положение = формата на пръскане е кръгла: за ъгли, ръбове и други.

10. РЕГУЛИРАНЕ НА ШИРИНАТА НА ПРЪСКАНЕ (ВИЖ ФИГ. J)

Завъртете регулатора за ширината на пръскане, за да настроите ширината на струята.

5. ТЕХНИКИ НА ПРЪСКАНЕ (ВИЖ ФИГ. K1, K2)

За да постигнете най-добри резултати, дръжте пистолета си за боядисване нивелиран и успореден на повърхността през цялото време. Дръжте дюзата на 5~15 см от повърхността и пръскайте равномерно от едната до другата страна или нагоре и надолу, като използвате плавни и равномерни движения (виж Фиг. K1).

ЗАБЕЛЕЖКА:

- Уверете се, че сте маскирали зоните, които не трябва да се пръскат, с качествена маскираща лента.
- Предназначената зона за пръскане трябва да бъде предварително обработена, за да бъде гладка, чиста и без прах.
- Преди работа насочете бояджийския пистолет към парче отпадъчен материал и започнете да пръскате, за да намерите най-добрия модел и дебит.

Не пръскайте, както е показано на Фиг. K2.

ПОДДРЪЖКА

Извадете щепсела от контакта, преди да извършвате каквито и да е настройки, обслужване или поддръжка.

Ако захранващият кабел е повреден, трябва да се смени със специален кабел или комплект, предлаган от производителя или неговия сервизен агент.

Винаги не забравяйте да изключвате щепсела от контакта, преди да почиствате пистолета за боя или резервоара за боя. Важно е пистолетът за боя да се почиства старателно след всяка употреба. Непочистването му почти сигурно ще доведе до запушвания и е възможно да не работи при следващата ви употреба.

⚠ ПРЕДУПРЕЖДЕНИЕ: Не почиствайте частите, като държите машината под течаща вода. Никога не почиствайте частите, като потапяте машината във вода или разредител.

След всяка употреба трябва да се предприемат следните действия:

1) След като изключите пистолета, натиснете отново спусъка за включване/изключване, за да върнете останалата боя в пистолета обратно в резервоара.
2) Извадете резервоара и изсипете останалата течност обратно в кутията.
3) Почистете старателно резервоара с разредител за боя.
4) Налейте подходящ разредител в резервоара и пръскайте през пистолета, докато от дюзата започне да излиза само чист разредител.
5) Почистете всеки компонент, като следвате специфичните инструкции по-долу.
6) Сглобете отново пистолета за пръскане.
7) Почистете външната част на машината с влажна кърпа.

Почистете дюзата и капачката за въздух:

Отстранете гайката на капачката, капачката за въздух и дюзата последователно. Почистете капачката за въздух, дюзата и изхода с разтворител веднага след употреба, особено ако боята започне да запушва дюзата и изхода или се натрупва върху капачката. Ако боята вече е изсъхнала, използвайте почистващата игла, за да отстраните натрупването.

Почистете клапана (ВИЖ ФИГ. L1):

Отстранете резервоара и смукателната тръба, за да получите достъп до клапана. След това свалете капачката на клапана и почистете клапана с почистващата игла.

Почистете филтъра (ВИЖ ФИГ. L2):

Свалете капака на филтъра, като натиснете двата бутона за освобождаване от двете страни на капака. Извадете гъбестия филтър и го почистете. Поставете обратно сухия и чист филтър и капака на филтъра върху инструмента.

⚠ ПРЕДУПРЕЖДЕНИЕ: Не използвайте инструмента без филтър, в противен случай може да се засмуче мръсотия в него.

ОТСТРАНЯВАНЕ НА НЕИЗПРАВНОСТИ

Симптом	Възможна причина	Отстраняване
Няма пръскане	Запушена дюза	Почистете дюзата
	Запушена смукателна тръба	Почистете смукателната тръба
	Дебитът е настроен твърде ниско	Завъртете регулиращото копче по посока на часовниковата стрелка (+), за да увеличите дебита
	Разхлабена смукателна тръба	Затегнете смукателната тръба
	Резервоарът не е затегнат	Затегнете резервоара
	Боята е твърде гъста	Проверете вискозитета на боята и я разредете
	Клапанът е запушен	Почистете дюзата
Боята капе от дюзата	Разхлабена дюза	Затегнете дюзата
	Износена дюза	Сменете дюзата
	Натрупана боя върху въздушната капачка или дюзата	Почистете въздушната капачка или дюзата с разтворители или вода
Пръскането е твърде гъсто	Боята е твърде гъста	Проверете вискозитета на боята и я разредете.
	Дебитът е настроен твърде високо	Завъртете регулиращото копче обратно на часовниковата стрелка (-), за да намалите дебита
	Ниско налягане в резервоара	Затегнете отново резервоара
Капане на течност	Няма достатъчно боя в резервоара	Добавете достатъчно боя
	Замърсен филтър	Почистете филтъра или го сменете
Капане на течност по време на пръскане	Дебитът е настроен твърде високо	Завъртете регулиращото копче обратно на часовниковата стрелка (-), за да намалите дебита

ОПАЗВАНЕ НА ОКОЛНАТА СРЕДА

Излезлите от употреба електрически продукти не бива да бъдат изхвърляни заедно с битовите отпадъци. Моля, рециклирайте, където съществуват съоръжения. Информация за рециклирането можете да получите от местните власти или от съответния търговец на дребно.

ДЕКЛАРАЦИЯ ЗА СЪОТВЕТСТВИЕ

Ние,
Positec Germany GmbH
Postfach 680194, 50704 Cologne, Germany

Декларирам, че продуктът
Описание **Пистолет за боядисване**
Типово обозначение **WS5586 (55 – обозначение на машината, представително за пистолет за боядисване)**
Функция **Пръскане на някои материали**
Сериен номер **Може да се намери на маркировъчния етикет**

Съответства на следните директиви,
2006/42/EC, 2011/65/EU & (EU)2015/863, 2014/30/EU

Стандартите отговарят на
EN 60745-1, EN 50580, EN 55014-1, EN 55014-2, EN IEC 61000-3-2, EN 61000-3-3

Лице, упълномощено да състави техническото досие,
Име **Marcel Filz**
Адрес **Positec Germany GmbH Postfach 680194, 50704 Cologne, Germany**

2026/02/26
Allen Ding
Заместник-главен инженер, отговарящ за тестването и сертифицирането
упълномощен да издава декларация за съответствие от името на производителя
Positec Technology (Китай) Co., Ltd.
18, Dongwang Road, Suzhou Industrial Park, Jiangsu 215123, P. R. China



Copyright © 2026, Positec. All Rights Reserved.