WESCO

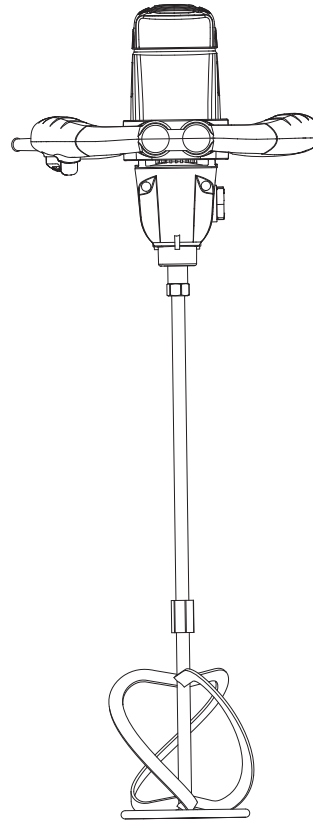

WS5519

2 YEAR Warranty

• Mixer	EN	P05
• Mischer	DE	P11
• Mélangeur	FR	P16
• Frullatore	IT	P21
• Mezcladora	ES	P26
• Миксер	BG	P31

Original instructions	EN
Originalbetriebsanleitung	DE
Notice originale	FR
Istruzioni originali	IT
Manual original	ES
Оригинални инструкции	BG

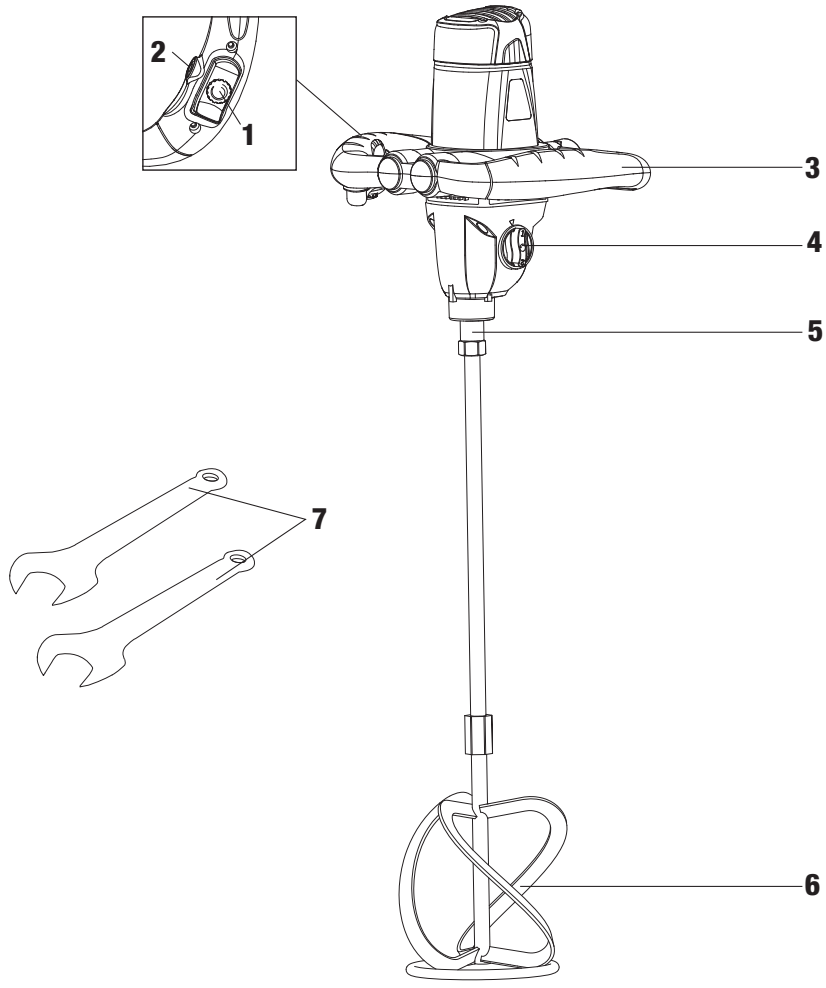
2
1
3
4
5
7
6

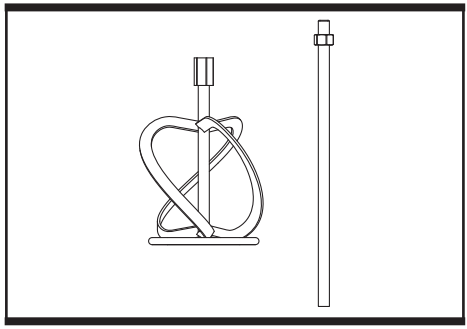

Fig.A

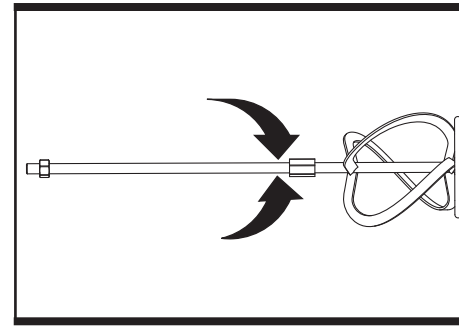

Fig.B

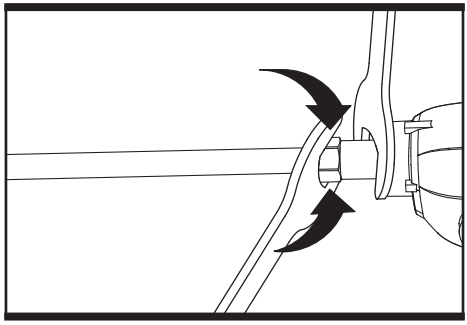

Fig.C

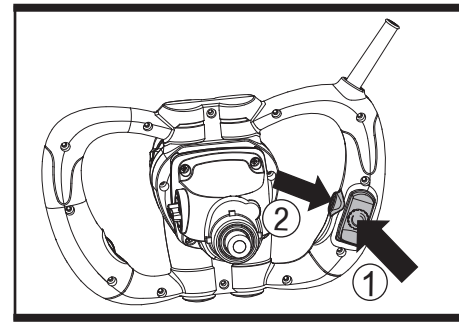

Fig.D

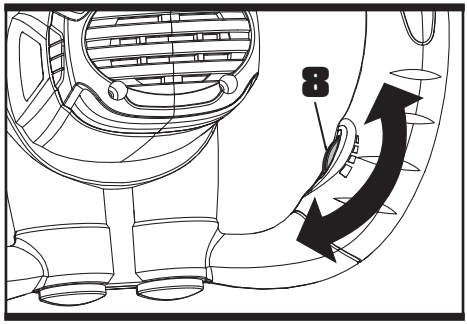

Fig.E

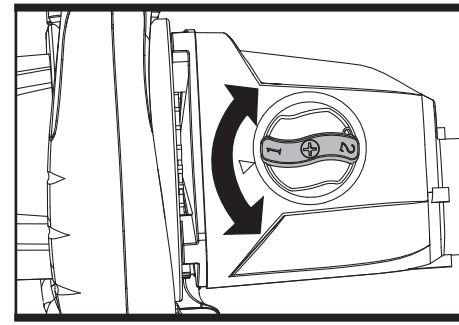

Fig.F

COMPONENT LIST

1. **On/Off switch**
2. **Lock on button**
3. **Hand grip areas**
4. **Two speed gear box selector**
5. **Connection nut**
6. **Mixing paddle**
7. **Spanner**
8. **Variable speed control (See Fig. E)**

TECHNICAL DATA

Type designation WS5519 (55-designation of machinery, representative of mixer)

Rated voltage	230-240V~ 50Hz
Rated power	1600W
Rated no load speed	180-460/300-750/min
Spindle thread	M14
Mixing volume	140-160L
Speed range number	2
Mixing paddle diameter	160mm
Protection class	⧈ / II
Weight	5.4kg

NOISE INFORMATION

A weighted sound pressure L_{pA} : 86 dB(A)
K_{pA} = 3 dB(A)
A weighted sound power L_{wA} : 97 dB(A)
K_{wA} = 3 dB(A)
Wear ear protection.

VIBRATION INFORMATION

Vibration total values (triax vector sum) determined according to EN 62841:
Vibration emission value: a_h = 4,68 m/s^2
Uncertainty K = 1,5 m/s^2

The declared vibration total value and the declared noise emission value have been measured in accordance with a standard test method and may be used for comparing one tool with another.
The declared vibration total value and the declared noise emission value may also be used in a preliminary assessment of exposure.

WARNING: The vibration and noise emissions during actual use of the power tool can differ from the declared value depending on the ways in which the tool is used especially what kind of workpiece is processed dependant on the following examples and other variations on how the tool is used:
How the tool is used and the materials being cut, drilled or mixed.
The tool being in good condition and well maintained.
The use of the correct accessory for the tool and ensuring it is sharp and in good condition.
The tightness of the grip on the handles and if any anti vibration and noise accessories are used.
And the tool is being used as intended by its design and these instructions.

This tool may cause hand-arm vibration syndrome if its use is not adequately managed.

WARNING: To be accurate, an estimation of exposure level in the actual conditions of use should also take account of all parts of the operating cycle such as the times when the tool is switched off and when it is running idle but not actually doing the job. This may significantly reduce the exposure level over the total working period.
Helping to minimise your vibration and noise exposure risk.
Always use sharp chisels, drills and blades.
Maintain this tool in accordance with these instructions and keep well lubricated (where appropriate).
If the tool is to be used regularly then invest in anti vibration and noise accessories.
Plan your work schedule to spread any high vibration tool use across a number of days.

ACCESSORIES

Spanner	**2**
Mixing paddle	**1**

We recommend that you purchase your accessories from the same store that sold you the tool. Refer to the accessory packaging for further details. Store personnel can assist you and offer advice.

PRODUCT SAFETY
GENERAL POWER TOOL SAFETY WARNINGS

WARNING! Read all safety warnings, instructions, illustrations and specifications provided with this power tool. *Failure to follow the warnings and instructions may result in electric shock, fire and/or serious injury.*

Save all warnings and instructions for future reference. *The term "power tool" in the warnings refers to your mains-operated (corded) power tool or battery-operated (cordless) power tool.*

1. WORK AREA SAFETY

a) **Keep work area clean and well lit.** *Cluttered or dark areas invite accidents.*
b) **Do not operate power tools in explosive atmospheres, such as in the presence of flammable liquids, gases or dust.** *Power tools create sparks which may ignite the dust or fumes.*
c) **Keep children and bystanders away while operating a power tool.** *Distractions can cause you to lose control.*

2. ELECTRICAL SAFETY

a) **Power tool plugs must match the outlet. Never modify the plug in any way. Do not use any adapter plugs with earthed (grounded) power tools.** *Unmodified plugs and matching outlets will reduce risk of electric shock.*
b) **Avoid body contact with earthed or grounded surfaces, such as pipes, radiators, ranges and refrigerators.** *There is an increased risk of electric shock if your body is earthed or grounded.*
c) **Do not expose power tools to rain or wet conditions.** *Water entering a power tool will increase the risk of electric shock.*
d) **Do not abuse the cord. Never use the cord for carrying, pulling or unplugging the power tool. Keep cord away from heat, oil, sharp edges or moving parts.** *Damaged or entangled cords increase the risk of electric shock.*
e) **When operating a power tool outdoors, use an extension cord suitable for outdoor use.** *Use of a cord suitable for outdoor use reduces the risk of electric shock.*
f) **If operating a power tool in a damp location is unavoidable, use a residual current device (RCD) protected supply.** *Use of an RCD reduces the risk of electric shock.*

3. PERSONAL SAFETY

a) **Stay alert, watch what you are doing and use common sense when operating a power tool. Do not use a power tool while you are tired or under the influence of drugs, alcohol or medication.** *A moment of inattention while operating power tools may result in serious personal injury.*
b) **Use personal protective equipment. Always wear eye protection.** *Protective equipment such as dust mask, non-skid safety shoes, hard hat, or hearing protection used for appropriate conditions will reduce personal injuries.*
c) **Prevent unintentional starting. Ensure the switch is in the off-position before connecting to power source and/or battery pack, picking up or carrying the tool.** *Carrying power tools with your finger on the switch or energising power tools that have the switch on invites accidents.*
d) **Remove any adjusting key or wrench before turning the power tool on.** *A wrench or a key left attached to a rotating part of the power tool may result in personal injury.*
e) **Do not overreach. Keep proper footing and balance at all times.** *This enables better control of the power tool in unexpected situations.*
f) **Dress properly. Do not wear loose clothing or jewellery. Keep your hair, clothing and gloves away from moving parts.** *Loose clothes, jewellery or long hair can be caught in moving parts.*
g) **If devices are provided for the connection of dust extraction and collection facilities, ensure these are connected and properly used.** *Use of dust collection can reduce dust-related hazards.*
h) **Do not let familiarity gained from frequent use of tools allow you to become complacent and ignore tool safety principles.** *A careless action can cause severe injury within a fraction of a second.*

4. POWER TOOL USE AND CARE

a) **Do not force the power tool. Use the correct power tool for your application.** *The correct power tool will do the job better and safer at the rate for which it was designed.*
b) **Do not use the power tool if the switch does not turn it on and off.** *Any power tool that cannot be controlled with the switch is dangerous and must be repaired.*
c) **Disconnect the plug from the power source and/or the battery pack from the power tool before making any adjustments, changing accessories, or storing power tools.** *Such preventive safety measures reduce the risk of starting the power tool accidentally.*
d) **Store idle power tools out of the reach of children and do not allow persons unfamiliar with the power tool or these instructions to operate the power tool.** *Power tools are dangerous in the hands of untrained users.*
e) **Maintain power tools. Check for misalignment or binding of moving parts, breakage of parts and any other condition that may affect the power tool's operation. If damaged, have the power tool repaired before use.** *Many accidents are caused by poorly maintained power tools.*
f) **Keep cutting tools sharp and clean.** *Properly maintained cutting tools with sharp cutting edges are less likely to bind and are easier to control.*
g) **Use the power tool, accessories and tool bits etc. in accordance with these instructions, taking into account the working conditions and the work to be performed.** *Use of the power tool for operations different from those intended could result in a hazardous situation.*
h) **Keep handles and grasping surfaces dry, clean and free from oil and grease.** *Slippery handles and grasping surfaces do not allow for safe handling and control of the tool in unexpected situations.*

5. SERVICE

a) **Have your power tool serviced by a qualified repair person using only identical replacement parts.** *This will ensure that the safety of the power tool is maintained.*

MIXER SAFETY INSTRUCTIONS

a) **Hold the tool with both hands at the intended handles.** *Loss of control can cause personal injury.*
b) **Ensure sufficient ventilation when mixing flammable materials to avoid a hazardous atmosphere.** *Developing*

vapour may be inhaled or be ignited by the sparks the power tool produces.

c) **Do not mix food.** *Power tools and their accessories are not designed for processing food.*
d) **Keep the cord away from the working area.** *The cord may be entangled by the mixer basket.*
e) **Ensure that the mixing container is placed in a firm and secure position.** *A container that is not properly secured may move unexpectedly.*
f) **Ensure that no liquid splashes against the housing of the power tool.** *Liquid that has penetrated the power tool can cause damage and lead to electric shock.*
g) **Follow the instructions and warnings for the material to be mixed.** *Material to be mixed may be harmful.*
h) **If the power tool falls into the material to be mixed, unplug the tool immediately and have the power tool checked by a qualified repair person.** *Reaching into the bucket with the tool still plugged in can lead to electric shock.*
i) **Do not reach into the mixing container with your hands or insert any other objects into it while mixing.** *Contact with the mixer basket may lead to serious personal injury.*
j) **Start up and run down the tool in the mixing container only.** *The mixer basket may bend or spin in an uncontrolled manner.*

SYMBOLS


To reduce the risk of injury, user must read instruction manual


Wear eye protection


Wear ear protection


Wear dust mask


Warning


Double insulation


Waste electrical products must not be disposed of with household waste. Please recycle where facilities exist. Check with your local authorities or retailer for recycling advice.

OPERATING INSTRUCTIONS


NOTE: Before using the tool, read the instruction book carefully.

INTENDED USE
This machine is designed to mix liquid and powdery building materials such as paint, mortar, adhesive, plaster and similar substances. It must be fitted with the correct mixing tool for the consistency and quantity of material in question in order to achieve the required mixing effect.

1. INSTALL/REPLACE THE MIXING PADDLE (SEE FIG. A-C)
Take out the two parts of the mixing paddle from the carton. Then fit the two parts.
To install the mixing paddle, insert the mixing paddle into the connection nut. Tighten the mixing paddle with two spanners as shown in Fig C.
NOTE: The rotation direction of mixing paddle assembly is contrary to the mixer.
To remove the mixing paddle, loosen it in reverse direction with the spanners.

2. SWITCH LOCK-ON BUTTON (SEE FIG. D)
Depress on/off switch then lock-on button, release on/off switch first and lock-on button second. Your switch is now locked on for continuous use. To switch off your tool just depress and release the on/off switch.

3. VARIABLE SPEED CONTROL (SEE FIG. E)
The variable speed control allows you to vary the speed of the mixer. The speed increases as you turn the switch towards the higher numbers and decreases for the lower numbers. Turn toward the higher numbers to increase speed or low numbers to decrease speed.

4. TWO SPEED GEAR BOX SELECTOR (SEE FIG. F)
The speed of the mixer can be altered by the two speed gear box selector.
To select the low speed, high torque setting at position 1, turn the selector to make the end marked “1” towards the triangle symbol engraved on the mixer body. To select the high speed, low torque setting at position 2, turn the selector and make the end marked “2” towards the triangle symbol.
If the gears do not engage easily then rotate the mixing paddle by hand to align the gears.

WARNING: Remove the plug from the socket before rotating the mixing paddle.

WORKING HINTS FOR YOUR MIXER

1. Keep connection nut clean, and apply some lubrication on thread when you install the mixing paddle.
2. Guide the machine through the mixing vessel. Continue mixing the material until it is fully homogenized.
3. When you insert the mixer into the material to be mixed or take it out, reduce the speed.
4. When you have finished the mixing work, clean the mixer.
5. If your power tool becomes too hot, set the speed to maximum and run a no load for 2-3 minutes to cool the motor.

MAINTENANCE

Remove the plug from the socket before carrying out any adjustment, servicing or maintenance.
There are no user serviceable parts in your power tool. Never use water or chemical cleaners to clean your power tool. Wipe clean with a dry cloth. Always store your power tool in a dry place. Keep the motor ventilation slots clean. Keep all working controls free of dust. Occasionally you may see sparks through the ventilation slots. This is normal and will not damage your power tool.
If the supply cord is damaged, it must be replaced by the manufacturer, its service agent or similarly qualified persons in order to avoid a hazard.

TROUBLESHOOTING

1. If your power tool does not start, check the plug on the power supply first.
2. Apply some lubrication when there is difficulty on loose the mixing paddle.
3. If a fault can not be rectified, return the tool to an authorized dealer for repair.

ENVIRONMENTAL PROTECTION



Waste electrical products must not be disposed of with household waste. Please recycle where facilities exist. Check with your local authorities or retailer for recycling advice.

PLUG REPLACEMENT (ONLY FOR REWIRABLE PLUG OF UK & IRELAND)

If you need to replace the fitted plug then follow the instructions below.
IMPORTANT
The wires in the mains lead are colored in accordance with the following code:
Blue = Neutral
Brown = Live
As the colors of the wires in the mains lead of this appliance may not correspond with the colored markings identifying the terminals in your plug, proceed as follows. The wire which is colored blue must be connected to the terminal which is marked with N. The wire which is colored brown must be connected to the terminal which is marked with L.
Warning!
Never connect live or neutral wires to the earth terminal of the plug. Only fit an approved BS1363/A plug and the correct rated rated current fuse which is used in the plug.

Note: If a moulded plug is fitted and has to be removed take great care in disposing of the plug and severed cable, it must be destroyed to prevent engaging into a socket.

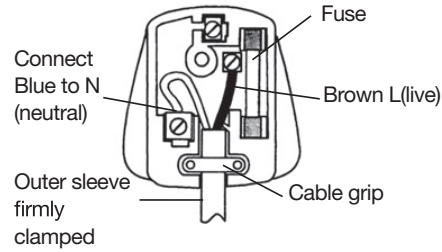

DECLARATION OF CONFORMITY

We,
POSITEC Germany GmbH
Postfach 32 02 16, 50796 Cologne, Germany

Declare that the product
Description **Electric mixer**
Type Designation **WS5519 (55- designation of machinery, representative of mixer)**
Function **Stirring liquids or mixing building materials**

Complies with the following Directives,
2006/42/EC, 2011/65/EU&(EU)2015/863, 2014/30/EU

Standards conform to
EN 62841-1, EN 62841-2-10, EN IEC 55014-1, EN IEC 55014-2, EN IEC 61000-3-2, EN 61000-3-3, EN IEC 63000

The person authorized to compile the technical file,
Name **Marcel Filz**
Address **POSITEC Germany GmbH**
Postfach 32 02 16, 50796 Cologne, Germany



2023/05/18
Allen Ding
Deputy Chief Engineer, Testing & Certification
Positec Technology (China) Co., Ltd
18, Dongwang Road, Suzhou Industrial
Park, Jiangsu 215123, P. R. China

DECLARATION OF CONFORMITY(UK)

We,
Positec Power Tools (Europe) Ltd,
PO Box 6242, Newbury, RG14 9LT, UK

On behalf of Positec declare that the product
Description **Electric mixer**
Type Designation **WS5519 (55- designation of machinery, representative of mixer)**
Function **Stirring liquids or mixing building materials**

Complies with the following regulations:
Supply of Machinery (Safety) Regulations 2008
Electromagnetic Compatibility Regulations 2016
The Restriction of the Use of Certain Hazardous Substances in Electrical and Electronic Equipment Regulations

Standards conform to
BS EN 62841-1, BS EN 62841-2-10, BS EN IEC 55014-1, BS EN IEC 55014-2, BS EN IEC 61000-3-2, BS EN 61000-3-3, BS EN IEC 63000

The person authorized to compile the technical file,
Name **Jim Kirkwood**
Address **Positec Power Tools (Europe) Ltd,**
PO Box 6242, Newbury, RG14 9LT, UK



2023/05/18
Allen Ding
Deputy Chief Engineer, Testing & Certification
Positec Technology (China) Co., Ltd
18, Dongwang Road, Suzhou Industrial
Park, Jiangsu 215123, P. R. China

KOMPONENTEN

1. **Ein/aus-schalter**
2. **Feststellschalter**
3. **Handgriffbereiche**
4. **Zweigang-Getriebewahlschalter**
5. **Verbindungsmutter**
6. **Rührquirl**
7. **Schlüssel**
8. **Variable Drehzahlregelung (Siehe Abb. E)**

TECHNISCHE DATEN

Typ WS5519 (55-Bezeichnung der Maschine, Vertreter des Rührwerks)

Spannung	230-240V~ 50Hz
Nennaufnahmeleistung (Watt)	1600W
Leerlaufhubzahl	180-460/300-750/min
Spindelgewinde	M14
Mischvolumen	140-160L
Nummer des Drehzahlbereichs	2
Durchmesser des Rührquirls	160mm
Schutzisolation	⧈ / II
Maschinengewicht	5.4kg

INFORMATIONEN ÜBER LÄRM

Gewichteter Schalldruck L_{pA} : 86 dB(A)
K_{pA} = 3 dB(A)
Gewichtete Schallleistung L_{wA} : 97 dB(A)
K_{wA} = 3 dB(A)
Tragen Sie einen Gehörschutz.

INFORMATIONEN ÜBER VIBRATIONEN

Vibrations Gesamt Messwertermittlung gemäß EN 62841:

Vibrationsemissionswert: a_h = 4,68 m/s²

Unsicherheit K = 1,5 m/s²

Der angegebene Vibrationsgesamtwert kann und der angegebene Vibrationsemissionswert wurden gemäß Standardprüfverfahren gemessen und können zum Vergleichen eines Werkzeug mit einem anderen verwendet werden.
Der angegebene Vibrationsgesamtwert und der angegebene Vibrationsemissionswert können auch für eine anfängliche Beurteilung der Beeinträchtigung verwendet werden.

WARNUNG: Die Vibrations- und Lärmemissionen bei der eigentlichen Nutzung des Elektrowerkzeugs können vom angegebenen Wert abweichen, je nachdem, wie das Werkzeug verwendet wird und insbesondere abhängig davon, welcher Werkstücktyp verarbeitet wird, und abhängig von folgenden Beispielen und verschiedenen Einsatzmöglichkeiten des Werkzeugs:
Verwendung des Werkzeugs und die Materialien, die geschnitten, gebohrt oder gemischt werden.
Das Werkzeug ist in gutem Zustand und gut gepflegt.
Verwendung des richtigen Zubehörs für das Werkzeug und Gewährleistung seiner Schärfe und seines guten Zustands.
Die Festigkeit des Griffs auf den Handgriffen und, falls Antivibrations- und Lärmschutzzubehör verwendet wird.
Und ob das verwendete Werkzeug dem Design und diesen Anweisungen entsprechend verwendet wird.

Wird dieses Werkzeug nicht angemessen gehandhabt, kann es ein Hand-Arm-Vibrationssyndrom erzeugen.

WARNUNG: Um genau zu sein, sollte ein Abschätzung des Belastungsgrades aller Arbeitsabschnitte während tatsächlicher Verwendung berücksichtigt werden, z.B. die Zeiten, wenn das Werkzeug ausgeschaltet ist, und wenn es sich im Leerlauf befindet und eigentlich nicht eingesetzt wird. Auf diese Weise kann der Belastungsgrad während der gesamten Arbeitszeit wesentlich gemindert werden.
Hilft dabei, das Risiko der Vibrations- und Lärmbelastung zu minimieren.
Verwenden Sie IMMER scharfe Meissel, Bohrer und Sägeblätter.
Pflegen Sie dieses Werkzeug diesen Anweisungen entsprechend und achten Sie auf eine gute Einfettung (wo erforderlich).
Falls das Werkzeug regelmäßig verwendet werden soll, investieren Sie in Antivibrations- und Lärmschutzzubehör.
Machen Sie einen Arbeitsplan, um die Verwendung von hochvibrierenden Werkzeugen auf mehrere Tage zu verteilen.

ZUBEHÖRTEILE

Schlüssel	**2**
Rührquirl	**1**

Wir empfehlen Ihnen, sämtliche Zubehörteile beim selben Fachhändler zu beziehen, bei dem Sie auch Ihr Elektrowerkzeug gekauft haben. Weitere Informationen finden Sie auf der Verpackung der Zubehörteile. Auch Ihr Fachhändler berät Sie gerne.

PRODUKTSICHERHEIT
ALLGEMEINE SICHERHEITSHINWEISE FÜR ELEKTROWERKZEUGE

WARNUNG! Machen Sie sich mit allen Sicherheitswarnungen, Anweisungen, Abbildungen und Spezifikationen vertraut, die mit diesem Elektrowerkzeug geliefert werden. *Die Nichtbeachtung der unten aufgeführten Anweisungen kann in elektrischen Schlägen, Feuer und/oder schweren Verletzungen resultieren.*

Bewahren Sie alle Sicherheitshinweise und Anweisungen für die Zukunft auf.
Der in den Sicherheitshinweisen verwendete Begriff „Elektrowerkzeug" bezieht sich auf akkubetriebene Elektrowerkzeuge (ohne Netzkabel).

1. ARBEITSPLATZSICHERHEIT

a) Halten Sie Ihren Arbeitsbereich sauber und gut beleuchtet. *Unordnung oder unbeleuchtete Arbeitsbereiche können zu Unfällen führen.*

b) Arbeiten Sie mit dem Elektrowerkzeug nicht in explosionsgefährdeter Umgebung, in der sich brennbare Flüssigkeiten, Gase oder Stäube befinden. *Elektrowerkzeuge erzeugen Funken, die den Staub oder die Dämpfe entzünden können.*

c) Halten Sie Kinder und andere Personen während der Benutzung des Elektrowerkzeugs fern. *Bei Ablenkung können Sie die Kontrolle über das Gerät verlieren.*

2. ELEKTRISCHE SICHERHEIT

a) Der Anschlussstecker des Elektrowerkzeuges muss in die Steckdose passen. Der Stecker darf in keiner Weise verändert werden. Verwenden Sie keine Adapterstecker gemeinsam mit schutzgeerdeten Elektrowerkzeugen. *Unveränderte Stecker und passende Steckdosen verringern das Risiko eines elektrischen Schlages.*

b) Vermeiden Sie Körperkontakt mit geerdeten Oberflächen wie von Rohren, Heizungen, Herden und Kühlschränken. *Es besteht ein erhöhtes Risiko durch elektrischen Schlag, wenn Ihr Körper geerdet ist.*

c) Halten Sie Elektrowerkzeuge von Regen oder Nässe fern. *Das Eindringen von Wasser in ein Elektrowerkzeug erhöht das Risiko eines elektrischen Schlages.*

d) Zweckentfremden Sie das Kabel nicht, um das Elektrowerkzeug zu tragen, aufzuhängen oder um den Stecker aus der Steckdose zu ziehen. Halten Sie das Kabel fern von Hitze, Öl, scharfen Kanten oder sich bewegenden Geräteteilen. *Beschädigte oder verwickelte Kabel erhöhen das Risiko eines elektrischen Schlages.*

e) Wenn Sie mit einem Elektrowerkzeug im Freien arbeiten, verwenden Sie nur Verlängerungskabel, die auch für den Außenbereich geeignet sind. *Die Anwendung eines für den Außenbereich geeigneten Verlängerungskabels verringert das Risiko eines elektrischen Schlages.*

f) Wenn der Betrieb des Elektrowerkzeuges in feuchter Umgebung nicht vermeidbar ist, verwenden Sie einen Fehlerstromschutzschalter. *Der Einsatz eines Fehlerstromschutzschalters vermindert das Risiko eines elektrischen Schlages.*

3. SICHERHEIT VON PERSONEN

a) Seien Sie aufmerksam, Achten Sie darauf, was Sie tun, und gehen Sie mit Vernunft an die Arbeit mit einem Elektrowerkzeug. Benutzen Sie kein Elektrowerkzeug, wenn Sie müde sind oder unter dem Einfluss von Drogen, Alkohol oder Medikamenten stehen. *Ein Moment der Unachtsamkeit beim Gebrauch des Elektrowerkzeuges kann zu ernsthaften Verletzungen führen.*

b) Tragen Sie persönliche Schutzausrüstung und immer eine Schutzbrille. *Das Tragen persönlicher Schutzausrüstung, wie Staubmaske, rutschfeste Sicherheitsschuhe, Schutzhelm oder Gehörschutz, je nach Art und Einsatz des Elektrowerkzeuges, verringert das Risiko von Verletzungen.*

c) Vermeiden Sie eine unbeabsichtigte Inbetriebnahme. Vergewissern Sie sich, dass das Elektrowerkzeug ausgeschaltet ist, bevor Sie es an den Akku anschließen, es aufnehmen oder tragen. *Wenn Sie beim Tragen des Elektrowerkzeuges den Finger am Schalter haben oder das Gerät eingeschaltet an die Stromversorgung anschließen, kann dies zu Unfällen führen.*

d) Entfernen Sie Einstellwerkzeuge oder Schraubenschlüssel, bevor Sie das Elektrowerkzeug einschalten. *Ein Werkzeug oder Schlüssel, der sich in einem drehenden Geräteteil befindet, kann zu Verletzungen führen.*

e) Vermeiden Sie eine abnormale Körperhaltung. Sorgen Sie für einen sicheren Stand und halten Sie jederzeit das Gleichgewicht. *Dadurch können Sie das Elektrowerkzeug in unerwarteten Situationen besser kontrollieren.*

f) Tragen Sie geeignete Kleidung. Tragen Sie keine weite Kleidung oder Schmuck. Halten Sie Haare und Kleidung fern von sich bewegenden Teilen. *Lockere Kleidung, Schmuck oder lange Haare können von sich bewegenden Teilen erfasst werden.*

g) Wenn Staubabsaug- und -auffangeinrichtungen montiert werden können, vergewissern Sie sich, dass diese angeschlossen sind und richtig verwendet werden. *Verwendung einer Staubabsaugung kann Gefährdungen durch Staub verringern.*

h) Vermeiden Sie, durch die häufige Nutzung des Werkzeugs in einen Trott zu verfallen und Prinzipien für die Werkzeugsicherheit zu ignorieren. *Eine unachtsame Aktion kann im Bruchteil einer Sekunde zu schweren Verletzungen führen.*

4. VERWENDUNG UND BEHANDLUNG DES ELEKTROWERKZEUGES

a) Überlasten Sie das Gerät nicht. Verwenden Sie für Ihre Arbeit das dafür bestimmte Elektrowerkzeug. *Mit dem passenden Elektrowerkzeug arbeiten Sie besser und sicherer im angegebenen Leistungsbereich.*

b) Benutzen Sie kein Elektrowerkzeug, dessen Schalter defekt ist. *Ein Elektrowerkzeug, das sich nicht mehr ein- oder ausschalten lässt, ist gefährlich und muss repariert werden.*

c) Klemmen Sie den Stecker von der Stromversorgung ab und/oder entfernen Sie den Akku (falls abnehmbar) aus dem Elektrowerkzeug, bevor Sie Geräteeinstellungen vornehmen, Zubehörteile wechseln oder das Gerät weglegen. *Diese Vorsichtsmaßnahme verhindert den unbeabsichtigten Start des Elektrowerkzeuges.*

d) Bewahren Sie unbenutzte Elektrowerkzeuge außerhalb der Reichweite von Kindern auf. Lassen Sie Personen das Gerät nicht benutzen, die mit diesem nicht vertraut sind oder diese Anweisungen nicht gelesen haben. *Elektrowerkzeuge sind gefährlich, wenn Sie von unerfahrenen Personen benutzt werden.*

e) Warten Sie die Elektrowerkzeuge und Zubehör. Kontrollieren Sie, ob bewegliche Teile einwandfrei

funktionieren und nicht klemmen, ob Teile gebrochen oder so beschädigt sind, dass die Funktion des Elektrowerkzeuges beeinträchtigt ist. Lassen Sie beschädigte Teile vor dem Einsatz des Gerätes reparieren. *Viele Unfälle haben ihre Ursache in schlecht gewarteten Elektrowerkzeugen.*

f) **Halten Sie Schneidwerkzeuge scharf und sauber.** *Sorgfältig gepflegte Schneidwerkzeuge mit scharfen Schneidkanten verklemmen sich weniger und sind leichter zu führen.*

g) **Verwenden Sie Elektrowerkzeug, Zubehör, Einsatzwerkzeuge usw. entsprechend diesen Anweisungen. Berücksichtigen Sie dabei die Arbeitsbedingungen und die auszuführende Tätigkeit.** *Der Gebrauch von Elektrowerkzeugen für andere als die vorgesehenen Anwendungen kann zu gefährlichen Situationen führen.*

h) **Halten Sie die Griffe trocken, sauber und frei von Öl und Fett.** *Rutschige Griffe und Oberflächen unterbinden die sichere Bedienbarkeit und Kontrolle über das Werkzeug in unerwarteten Situationen.*

5. SERVICE

a) **Lassen Sie Ihr Elektrowerkzeug nur von qualifiziertem Fachpersonal und nur mit Original-Ersatzteilen reparieren.** *Damit wird sichergestellt, dass die Sicherheit des Gerätes erhalten bleibt.*

RÜHRWERK SICHERHEITSHINWEISE

a) **Halten Sie das Werkzeug mit beiden Händen an den vorgesehenen Griffen.** *Ein Verlust der Kontrolle kann zu Personenschäden führen.*

b) **Sorgen Sie beim Mischen brennbarer Materialien für ausreichende Belüftung, um eine gefährliche Atmosphäre zu vermeiden.** *Aufsteigende Dämpfe können eingeatmet oder durch die Funken, die das Elektrowerkzeug erzeugt, entzündet werden.*

c) **Mischen Sie keine Lebensmittel.** *Elektrowerkzeuge und ihr Zubehör sind nicht für die Verarbeitung von Lebensmitteln bestimmt.*

d) **Halten Sie das Stromkabel vom Arbeitsbereich fern.** *Das Stromkabel kann sich im Rührkorb verfangen.*

e) **Stellen Sie sicher, dass der Rührbehälter fest und sicher steht.** *Ein nicht ordnungsgemäß gesicherter Behälter kann sich unerwartet bewegen.*

f) **Achten Sie darauf, dass keine Flüssigkeit gegen das Gehäuse des Elektrowerkzeugs spritzt.** *Flüssigkeit, die in das Elektrowerkzeug eingedrungen ist, kann Schäden verursachen und zu einem elektrischen Schlag führen.*

g) **Beachten Sie die Anweisungen und Warnhinweise für das zu mischende Material.** *Das zu mischende Material kann schädlich sein.*

h) **Wenn das Elektrowerkzeug in das zu mischende Material fällt, ziehen Sie sofort den Netzstecker und lassen Sie das Elektrowerkzeug von einer qualifizierten Reparaturfachkraft überprüfen.** *Wenn Sie in den Eimer greifen, während das Gerät noch eingesteckt ist, kann dies zu einem Stromschlag führen.*

i) **Greifen Sie während des Mischens nicht mit den Händen in den Mischbehälter und fügen Sie keine anderen Gegenstände in den Behälter ein.** *Ein Kontakt mit dem Rührkorb kann zu schweren Verletzungen führen.*

j) **Starten und stoppen Sie das Gerät nur im Mischbehälter.** *Der Rührkorb kann sich unkontrolliert verbiegen oder drehen.*

SYMBOLE


Zur Reduzierung der Verletzungsgefahr bitte die Bedienungsanleitung durchlesen


Tragen Sie eine Schutzbrille


Tragen Sie einen Gehörschutz


Tragen Sie eine Staubmaske


Warnung


Schutzisolation


Elektroprodukte dürfen nicht mit dem normalen Haushaltsmüll entsorgt werden, sondern sollten nach Möglichkeit zu einer Recyclingstelle gebracht werden. Ihre zuständigen Behörden oder Ihr Fachhändler geben Ihnen hierzu gerne Auskunft.

HINWEISE ZUM BETRIEB


HINWEIS: Lesen Sie das Handbuch vor Inbetriebnahme des Werkzeuges sorgfältig durch.

VERWENDUNGSZWECK

Diese Maschine ist für das Mischen von flüssigen und pulverförmigen Baustoffen wie Farbe, Mörtel, Kleber, Putz und ähnlichen Stoffen bestimmt. Es muss mit dem richtigen Mischwerkzeug für die jeweilige Konsistenz und Menge des Materials ausgestattet sein, um den gewünschten Mischeffekt zu erzielen.

1. DEN RÜHRQUIRL EINBAUEN/ERSETZEN (SIEHE ABB. A-C)

Nehmen Sie die beiden Teile des Rührquirls aus dem Karton. Setzen Sie dann die beiden Teile zusammen.
Um den Rührquirl einzusetzen, stecken Sie den Rührquirl in die Anschlussmutter. Ziehen Sie den Rührquirl mit zwei Schraubenschlüsseln fest, wie in Abb. C dargestellt.
HINWEIS: Die Drehrichtung des Rührquirls ist entgegengesetzt zum Drehwerk.
Um den Rührquirl zu entfernen, lösen Sie ihn in umgekehrter Richtung mit den Schraubenschlüsseln.

2. SCHALTER SPERRTASTE (SIEHE ABB. D)
Drücken Sie erst den Ein-/Ausschalter und dann die Sperrtaste, lassen Sie erst den Ein-/Ausschalter und dann die Sperrtaste los. Der Schalter ist nun für den Dauerbetrieb gesperrt. Um Ihr Gerät auszuschalten, drücken Sie einfach den Ein-/Ausschalter und lassen ihn wieder los.

3. VARIABLE DREHZAHLREGELUNG (SIEHE ABB. E)
Mit der variablen Drehzahlregelung können Sie die Geschwindigkeit des Rührwerks variieren. Die Geschwindigkeit erhöht sich, wenn Sie den Schalter zu den höheren Zahlen hin drehen, und verringert sich bei den niedrigeren Zahlen. Drehen Sie in Richtung der höheren Zahlen, um die Geschwindigkeit zu erhöhen, oder in Richtung der niedrigen Zahlen, um die Geschwindigkeit zu verringern.

4. ZWEIGANG-GETRIEBEWAHLSCHALTER (SIEHE ABB. F)
Die Geschwindigkeit des Rührwerks kann mit dem zweistufigen Getriebewahlschalter verändert werden.
Um die Einstellung für niedrige Drehzahl und hohes Drehmoment auf Position 1 zu wählen, drehen Sie den Wahlschalter so, dass das mit "1" markierte Ende in Richtung des eingezeichneten Dreieck-Symbols auf dem Gehäuse des Rührwerks zeigt. Um die Einstellung für hohe Drehzahl und niedriges Drehmoment in Position 2 zu wählen, drehen Sie den Wahlschalter und richten Sie das mit "2" markierte Ende auf das Dreiecks-Symbol.
Wenn die Gänge nicht leicht einrasten, drehen Sie den Rührquirl von Hand, um die Gänge auszurichten.

WARNUNG: Ziehen Sie den Stecker aus der Steckdose, bevor Sie den Rührquirl drehen.

ARBEITSHINWEISE FÜR IHREN RÜHRWERK

1. Halten Sie die Anschlussmutter sauber und schmieren Sie das Gewinde, wenn Sie den Rührquirl einsetzen.
2. Bewegen Sie die Maschine durch den Mischbehälter. Mischen Sie das Material weiter, bis es vollständig homogenisiert ist.
3. Verringern Sie die Geschwindigkeit, wenn Sie das Rührwerk in das zu mischende Material einführen oder es herausnehmen.
4. Reinigen Sie das Rührwerk nach Beendigung der Mischarbeit.
5. Wenn Ihr Elektrowerkzeug zu heiß wird, stellen Sie die Drehzahl auf Maximum und lassen Sie es 2-3 Minuten im Leerlauf laufen, um den Motor abzukühlen.

WARTUNG

Ziehen Sie grundsätzlich den Netzstecker, bevor Sie Einstell-, Reparatur- oder Wartungstätigkeiten ausführen.
Ihr Werkzeug benötigt keine zusätzliche Schmierung oder Wartung. Es enthält keine Teile, die Sie warten müssen. Reinigen Sie Ihr Werkzeug niemals mit Wasser oder chemischen Loesungsmitteln. Wischen Sie es mit einem trockenen Tuch sauber. Lagern Sie Ihr Werkzeug immer an einem trockenen Platz. Sorgen Sie dafür, dass bei staubigen Arbeiten die Lüftungsöffnungen frei sind. Gelegentlich sind durch die Lüftungsschlitze hindurch Funken zu sehen. Dies ist normal und wird Ihr Werkzeug nicht beschädigen. Falls das Netzkabel beschädigt sein sollte, muss es vom Hersteller, einem seiner Service-Beauftragten oder einer ähnlich qualifizierten Person instandgesetzt werden, damit es nicht zu Gefährdungen kommt.

FEHLERSUCHE

1. Wenn Ihr Elektrowerkzeug nicht startet, prüfen Sie zuerst den Stecker der Stromversorgung.
2. Tragen Sie etwas Schmiermittel auf, wenn Sie Schwierigkeiten haben, den Rührquirl zu lösen.
3. Wenn ein Fehler nicht behoben werden kann, bringen Sie das Gerät zur Reparatur zu einem anerkannten Händler.

UMWELTSCHUTZ

Elektroprodukte dürfen nicht mit dem normalen Haushaltsmüll entsorgt werden, sondern sollten nach Möglichkeit zu einer Recyclingstelle gebracht werden. Ihre zuständigen Behörden oder Ihr Fachhändler geben Ihnen hierzu gerne Auskunft.

KONFORMITÄTSERKLÄRUNG

Wir,
POSITEC Germany GmbH
Postfach 32 02 16, 50796 Cologne, Germany

Erklären hiermit, dass unser Produkt
Beschreibung **Elektrisches Rührwerk**
Typ **WS5519 (55- Bezeichnung der Maschine, Vertreter des Rührwerks)**
Funktionen **Rühren von Flüssigkeiten oder Mischen von Baumaterialien**

Den Bestimmungen der folgenden Richtlinien entspricht,
2006/42/EC, 2011/65/EU&(EU)2015/863, 2014/30/EU

Werte nach
EN 62841-1, EN 62841-2-10, EN IEC 55014-1, EN IEC 55014-2, EN IEC 61000-3-2, EN 61000-3-3, EN IEC 63000

Zur Kompilierung der technischen Datei ermächtigte Person,
Name **Marcel Filz**
Anschrift **POSITEC Germany GmbH**
Postfach 32 02 16, 50796 Cologne, Germany

2023/05/18
Allen Ding
Stellvertretender Chefingenieur,
Prüfung und Zertifizierung
Positec Technology (China) Co., Ltd
18, Dongwang Road, Suzhou Industrial Park, Jiangsu 215123, P. R. China

LISTE DES COMPOSANTS

1. **Interrupteur Marche/Arrêt**
2. **Interrupteur avec dispositif de blocage**
3. **Zones de prise**
4. **Sélecteur de boîte de vitesses à deux vitesses**
5. **Écrou**
6. **Pale de mélange**
7. **Clé universelle**
8. **Contrôle de vitesse variable (Voir Fig. E)**

CARACTÉRISTIQUES TECHNIQUES

Modèle WS5519 (55-désignation de la machine, modèle du malaxeur)

Tension nominale	230-240V~ 50Hz
Puissance absorbé	1600W
Vitesse à vide	180-460/300-750/min
Filetage de la broche	M14
Volume de mélange	140-160L
Numéro de rapport de vitesse	2
Diamètre de la pale de mélange	160mm
Classe de protection	⧈/ II
Poids de la machine	5.4kg

INFORMATIONS RELATIVES AU BRUIT

Niveau de pression acoustique pondéré A L_{pA} : 86 dB(A)
K_{pA} = 3 dB(A)
Niveau de puissance acoustique pondéré A L_{wA} : 97 dB(A)
K_{wA} = 3 dB(A)
Porter une protection pour les oreilles.

INFORMATIONS RELATIVE AUX VIBRATIONS

Valeurs totales de vibration (somme du vecteur triaxial) déterminées selon la norme EN 62841:

Valeur d'émission de vibrations: $a_h = 4{,}68\ m/s^2$

Incertitude $K = 1{,}5\ m/s^2$

La valeur totale de vibration déclarée et la valeur d'émission de bruit déclarée ont été mesurées conformément à la méthode d'essai standard et peuvent être utilisées pour comparer un outil à un autre.
La valeur totale de vibration déclarée et la valeur d'émission de bruit déclarée peuvent également être utilisées lors d'une évaluation préliminaire de l'exposition.

AVERTISSEMENT: les vibrations et les émissions de bruit au cours de l'utilisation réelle de l'outil électrique peuvent varier de la valeur déclarée en fonction du mode d'utilisation de l'outil, en particulier du type de pièce traité selon les exemples suivants et d'autres variations concernant le mode d'utilisation de l'outil:
Fonctionnement de l'outil et les matériaux qui sont coupés, broyés ou mélangés.
L'outil est en bon état et bien entretien.
L'utilisation du bon accessoire pour l'outil et l'assurance qu'il est affuté et en bon état.
La force avec laquelle vous serrez les poignées et l'utilisation éventuelle d'un quelconque accessoire anti-bruit et anti-vibration.
Et l'outil est utilisé comme prévu dans sa conception et dans les présentes instructions.

Cet outil peut causer un syndrome de vibration du bras et de la main s'il n'est pas correctement géré.

AVERTISSEMENT: Pour être précise, une évaluation du niveau d'exposition en conditions réelles d'utilisation doit également tenir compte de toutes les parties du cycle d'utilisation telles que les moments où l'outil est éteint, et ceux où il fonctionne au ralenti mais ne réalise pas réellement de tâche. Ceci peut réduire de façon significative le niveau d'exposition et la période de fonctionnement totale.
Facteurs contribuant à minimiser votre risque d'exposition aux vibrations et au bruit.
Utilisez TOUJOURS des ciseaux, des forets et des lames affutés.
Entretenez cet outil en accord avec les présentes instructions et maintenez-le lubrifié (si approprié).
Si l'outil doit être fréquemment utilisé, investissez dans des accessoires anti-bruit et anti-vibration.
Planifiez votre travail pour étaler toute utilisation d'outil à fortes vibrations sur plusieurs jours.

ACCESSOIRES

Clé universelle	**2**
Pale de mélange	**1**

Nous recommandons d'acheter tous les accessoires dans le magasin d'acquisition de l'outil. Pour plus d'informations, se référer à l'emballage des accessoires. Le personnel du magasin est également là pour vous conseiller.

SÉCURITÉ DU PRODUIT AVERTISSEMENTS DE SÉCURITÉ GÉNÉRAUX POUR L'OUTIL

AVERTISSEMENT! Lire l'ensemble des mises en garde, instructions, illustrations et spécifications fourni avec cet outil électrique. *Ne pas suivre toutes les instructions énumérées ci-dessous peut conduire à une électrocution, un incendie et / ou des blessures graves.*

Conserver tous les avertissements et toutes les instructions pour pouvoir s'y reporter ultérieurement.
Le terme «outil» dans les avertissements fait référence à votre outil électrique alimenté par le secteur (avec cordon d'alimentation) ou votre outil fonctionnant sur batterie (sans cordon d'alimentation).

1. SÉCURITÉ DE LA ZONE DE TRAVAIL

a) **Conserver la zone de travail propre et bien éclairée.** *Les zones en désordre ou sombres sont propices aux accidents.*
b) **Ne pas faire fonctionner les outils électriques en atmosphère explosive, par exemple en présence de liquides inflammables, de gaz ou de poussières.** *Les outils électriques produisent des étincelles qui peuvent enflammer les poussières ou les fumées.*
c) **Maintenir les enfants et les personnes présentes à l'écart pendant l'utilisation de l'outil.** *Les distractions peuvent vous faire perdre le contrôle de l'outil.*

2. SÉCURITÉ ÉLECTRIQUE

a) **Il faut que les fiches de l'outil électrique soient adaptées au socle. Ne jamais modifier la fiche de quelque façon que ce soit. Ne pas utiliser d'adaptateurs avec des outils à branchement de terre.** *Des fiches non modifiées et des socles adaptés réduiront le risque de choc électrique.*
b) **Eviter tout contact du corps avec des surfaces reliées à la terre telles que les tuyaux, les radiateurs, les cuisinières et les réfrigérateurs.** *Il existe un risque accru de choc électrique si votre corps est relié à la terre.*
c) **Ne pas exposer les outils à la pluie ou à des conditions humides.** *La pénétration d'eau à l'intérieur d'un outil augmentera le risque de choc électrique.*
d) **Ne pas maltraiter le cordon. Ne jamais utiliser le cordon pour porter, tirer ou débrancher l'outil. Maintenir le cordon à l'écart de la chaleur, du lubrifiant, des arêtes ou des parties en mouvement.** *Des cordons endommagés ou emmêlés augmentent le risque de choc électrique.*
e) **Lorsqu'on utilise un outil à l'extérieur, utiliser un prolongateur adapté à l'utilisation extérieure.** *L'utilisation d'un cordon adapté à l'utilisation extérieure réduit le risque de choc électrique.*
f) **Si l'usage d'un outil dans un emplacement humide est inévitable, utiliser une alimentation protégée par un dispositif à courant différentiel résiduel (DDR).** *L'usage d'un DDR réduit le risque de choc électrique.*

3. SÉCURITÉ DES PERSONNES

a) **Restez vigilant, regardez ce que vous êtes en train de faire et faites preuve de bon sens dans votre utilisation de l'outil. Ne pas utiliser un outil lorsque vous êtes fatigué ou sous l'emprise de drogues, d'alcool ou de médicaments.** *Un moment d'inattention en cours d'utilisation d'un outil peut entraîner des blessures graves des personnes.*
b) **Utiliser un équipement de sécurité. Toujours porter une protection pour les yeux.** *Les équipements de sécurité tels que les masques contre les poussières, les chaussures de sécurité antidérapantes, les casques ou les protections acoustiques utilisés pour les conditions appropriées réduiront les blessures de personnes.*
c) **Éviter tout démarrage intempestif. S'assurer que l'interrupteur est en position arrêt avant de brancher l'outil au secteur et/ou au bloc de batteries, de le ramasser ou de le porter.** *Porter les outils en ayant le doigt sur l'interrupteur ou brancher des outils dont l'interrupteur est en position marche est source d'accidents.*
d) **Retirer toute clé de réglage avant de mettre l'outil en marche.** *Une clé laissée fixée sur une partie tournante de l'outil peut donner lieu à des blessures de personnes.*
e) **Ne pas se précipiter. Garder une position et un équilibre adaptés à tout moment.** *Cela permet un meilleur contrôle de l'outil dans des situations inattendues.*
f) **S'habiller de manière adaptée. Ne pas porter de vêtements amples ou de bijoux. Garder les cheveux et les vêtements à distance des parties en mouvement.** *Des vêtements amples, des bijoux ou les cheveux longs peuvent être pris dans des parties en mouvement.*
g) **Si des dispositifs sont fournis pour le raccordement d'équipements pour l'extraction et la récupération des poussières, s'assurer qu'ils sont connectés et correctement utilisés.** *Utiliser des collecteurs de poussière peut réduire les risques dus aux poussières.*
h) **Ne pas laisser les habitudes acquises au cours d'une utilisation fréquente des outils nous rendre complaisants et ignorer les principes de sécurité de l'outil.** *Une action imprudente peut entraîner des blessures graves en une fraction de seconde.*

4. UTILISATION ET ENTRETIEN DE L'OUTIL

a) **Ne pas forcer l'outil. Utiliser l'outil adapté à votre application.** *L'outil adapté réalisera mieux le travail et de manière plus sûre au régime pour lequel il a été construit.*
b) **Ne pas utiliser l'outil si l'interrupteur ne permet pas de passer de l'état de marche à arrêt et vice versa.** *Tout outil qui ne peut pas être commandé par l'interrupteur est dangereux et il faut le réparer.*
c) **Débrancher la prise de la source d'alimentation et / ou retirer la batterie, si elle est amovible, de l'outil, avant tout réglage, changement d'accessoires ou avant de ranger l'outil.** *De telles mesures de sécurité préventives réduisent le risque de démarrage accidentel de l'outil.*
d) **Conserver les outils à l'arrêt hors de la portée des enfants et ne pas permettre à des personnes ne connaissant pas l'outil ou les présentes instructions de le faire fonctionner.** *Les outils sont dangereux entre les mains d'utilisateurs novices.*
e) **Entretenir les outils et accessoires électriques. Vérifier qu'il n'y a pas de mauvais alignement ou de blocage des parties mobiles, des pièces cassées ou toute autre condition pouvant affecter le fonctionnement de l'outil. En cas de dommages, faire réparer l'outil avant de l'utiliser.** *De nombreux accidents sont dus à des outils mal entretenus.*
f) **Garder affûtés et propres les outils permettant de couper.** *Des outils destinés à couper correctement entretenus avec des pièces coupantes tranchantes sont moins susceptibles de bloquer et sont plus faciles à contrôler.*
g) **Utiliser l'outil, les accessoires et les lames etc., conformément à ces instructions, en tenant compte des conditions de travail et du travail à réaliser.** *L'utilisation*

de l'outil pour des opérations différentes de celles prévues pourrait donner lieu à des situations dangereuses.

h) Maintenir les poignées et les surfaces de préhension sèches, propres et exemptes d'huile et de graisse. *Des poignées et surfaces de préhension glissantes ne permettent pas une manipulation et un contrôle de l'outil en toute sécurité en cas d'imprévus.*

5. MAINTENANCE ET ENTRETIEN

a) Faire entretenir l'outil par un réparateur qualifié utilisant uniquement des pièces de rechange identiques. *Cela assurera le maintien de la sécurité de l'outil.*

CONSIGNES DE SÉCURITÉ DU MALAXEUR

a) Tenez l'outil des deux mains à l'aide des poignées prévues. *La perte de contrôle peut causer des blessures.*

b) Assurez une aération suffisante en cas de mélange de matières inflammables pour éviter une atmosphère dangereuse. *La vapeur ainsi formée peut être inhalée ou s'enflammer si des étincelles sont créées par l'outil électrique.*

c) Ne mélangez pas des aliments. *Les outils électriques et leurs accessoires ne sont pas conçus pour la préparation d'aliments.*

d) Éloignez le cordon de la zone de travail. *Le cordon peut être emmêlé dans le panier du malaxeur.*

e) Assurez-vous que le récipient du malaxeur est bien fixé et sécurisé. *Un récipient qui n'est pas correctement fixé peut se déplacer de manière inopinée.*

f) Veillez à ce qu'aucun liquide n'éclabousse le boîtier de l'outil électrique. *Le liquide qui a pénétré dans l'outil électrique peut l'endommager et provoquer un choc électrique.*

g) Suivez les instructions et avertissements du matériau à mélanger. *Le matériau à mélanger peut être dangereux.*

h) Si l'outil électrique tombe dans le matériau à mélanger, débranchez immédiatement l'outil et faites-le contrôler par un réparateur qualifié. *Toute intervention à l'intérieur du récipient avec l'outil encore branché peut entraîner un choc électrique.*

i) Ne touchez pas l'intérieur du récipient de mélange avec les mains ou n'introduisez aucun autre objet à l'intérieur lorsque vous mélangez. *Tout contact avec le panier du malaxeur peut provoquer des blessures sérieuses.*

j) Démarrez et réduisez la vitesse de l'outil uniquement dans le récipient de mélange. *Le panier du malaxeur peut se plier ou pivoter de façon incontrôlée.*

SYMBOLES



Pour réduire le risque de blessure, l'utilisateur doit lire le manuel d'instructions.



Porter une protection pour les yeux



Porter une protection pour les oreilles



Porter un masque contre la poussière



Avertissement



Double isolation



Les déchets d'équipements électriques et électroniques ne doivent pas être déposés avec les ordures ménagères. Ils doivent être collectés pour être recyclés dans des centres spécialisés. Consultez les autorités locales ou votre revendeur pour obtenir des renseignements sur l'organisation de la collecte.

FONCTIONNEMENT



REMARQUE: Avant d'utiliser cet outil, lire attentivement le mode d'emploi.

UTILISATION CONFORME

Cette machine est conçue pour mélanger des matériaux de construction liquides et pulvérulents tels que la peinture, le mortier, la colle, le plâtre et autres substances similaires. Elle doit être équipée de l'outil de malaxage approprié à la consistance et à la quantité de matériau en question afin d'obtenir l'effet de mélange requis.

1. INSTALLER/REMPLACER LA PALE DE MÉLANGE (VOIR FIG. A-C)

Sortez les deux parties de la pale de mélange du carton. Ajustez ensuite les deux parties.
Pour installer la pale de mélange, insérez la pale de mélange dans l'écrou de raccordement. Serrez la pale de mélange avec deux clés comme indiqué sur la figure C.
REMARQUE: Le sens de rotation de l'assemblage de la pale de mélange est contraire à celui du malaxeur.
Pour retirer la pale de mélange, desserrez-la dans le sens inverse avec les clés.

2. BOUTON DE VERROUILLAGE DE L'INTERRUPTEUR (VOIR FIG. D)

Appuyez sur l'interrupteur marche/arrêt puis sur le bouton de verrouillage, relâchez d'abord l'interrupteur marche/arrêt puis le bouton de verrouillage. Votre interrupteur est maintenant verrouillé pour une utilisation continue. Pour éteindre votre outil appuyez et relâchez l'interrupteur On/Off.

3. CONTRÔLE DE VITESSE VARIABLE (VOIR FIG. E)

La commande de vitesse variable vous permet de faire varier la vitesse du malaxeur. La vitesse augmente au fur et à mesure que vous tournez l'interrupteur vers les
chiffres les plus élevés et diminue vers les chiffres les plus

bas. Tournez vers les chiffres les plus élevés pour augmenter la vitesse ou vers les chiffres les plus bas pour diminuer la vitesse.

4. SÉLECTEUR DE BOÎTE DE VITESSES À DEUX VITESSES (VOIR FIG. F)
La vitesse du malaxeur peut être modifiée par le sélecteur à deux vitesses de la boîte de vitesses.
Pour sélectionner le réglage de basse vitesse et de couple élevé en position 1, tournez le sélecteur de manière à ce que l'extrémité marquée « 1 » soit orientée vers le symbole du triangle
gravé sur le corps du malaxeur. Pour sélectionner le réglage haute vitesse, faible couple en position 2, tournez le sélecteur et dirigez
l'extrémité marquée « 2 » vers le symbole du triangle.
Si les engrenages ne s'engagent pas facilement, faire tourner la pale de mélange à la main pour aligner les engrenages.

REMARQUE: Retirez la fiche de la prise avant de faire tourner la pale de mélange.

CONSEILS DE TRAVAIL POUR VOTRE MÉLANGEUR

1. Gardez l'écrou de raccordement propre et appliquez un peu de lubrifiant sur le filetage lorsque vous installez la pale de mélange.
2. Guidez la machine dans la cuve de mélange. Continuez à mélanger le matériau jusqu'à ce qu'il soit complètement homogénéisé.
3. Lorsque vous insérez le malaxeur dans le matériau à mélanger ou que vous le retirez, réduisez la vitesse.
4. Lorsque vous avez terminé le travail de mélange, nettoyez le malaxeur.
5. Si votre outil électrique devient trop chaud, réglez la vitesse au maximum et faites fonctionner à vide pendant 2 à 3 minutes pour refroidir le moteur.

ENTRETIEN

Retirer la fiche de la prise avant de procéder à un réglage, une réparation ou un entretien.
L'outil motorisé ne requiert pas de graissage ou d'entretien supplémentaire. Il n'y a pas de pièces réparables par l'utilisateur dans cet outil. Ne jamais utiliser d'eau ou de nettoyants chimiques pour nettoyer l'outil. Nettoyer avec un chiffon sec. Toujours conserver l'outil motorisé dans un endroit sec. Maintenir les fentes de ventilation du moteur propres. Empêcher que les commandes de marche soient couvertes de sciure. Il est normal que des étincelles soient visibles dans les fentes de ventilation, cela n'endommagera pas l'outil motorisé. Si l'alimentation est endommagée, elle doit être remplacée par le fabricant, son agent de maintenance ou une personne qualifiée de façon similaire, afin d'éviter tout danger.

DÉPANNAGE

1. Si votre outil électrique ne démarre pas, vérifiez d'abord la fiche de l'alimentation.
2. Appliquez un peu de lubrifiant si vous avez du mal à desserrer la pale de mélange.
3. Si un défaut ne peut être corrigé, renvoyez l'outil à un revendeur agréé pour réparation.

PROTECTION DE L'ENVIRONNEMENT

Les déchets d'équipements électriques et électroniques ne doivent pas être déposés avec les ordures ménagères. Ils doivent être collectés pour être recyclés dans des centres spécialisés. Consultez les autorités locales ou votre revendeur pour obtenir des renseignements sur l'organisation de la collecte.

RÉSOLUTION DES PROBLÈMES

Nous,
POSITEC Germany GmbH
Postfach 32 02 16, 50796 Cologne, Germany

Déclarons que ce produit
Description **Malaxeur électrique**
Modèle **WS5519 (55- désignation de la machine, modèle du malaxeur)**
Fonction **Remuer des liquides ou mélanger des matériaux de construction**

Est conforme aux directives suivantes,
2006/42/EC, 2011/65/EU&(EU)2015/863, 2014/30/EU

Et conforme aux normes
EN 62841-1, EN 62841-2-10, EN IEC 55014-1, EN IEC 55014-2, EN IEC 61000-3-2, EN 61000-3-3, EN IEC 63000

La personne autorisée à compiler le dossier technique,
Nom **Marcel Filz**
Adresse **POSITEC Germany GmbH**
Postfach 32 02 16, 50796 Cologne, Germany



2023/05/18
Allen Ding
Ingénieur en chef adjoint, Essais & Certification
Positec Technology (China) Co., Ltd
18, Dongwang Road, Suzhou Industrial
Park, Jiangsu 215123, P. R. China

ELEMENTI DELL'APPARECCHIO

1. **Interruttore d'accensione/spegnimento**
2. **Interruttore di blocco**
3. **Zone di presa manuale**
4. **Selettore cambio a due velocità**
5. **Dado di collegamento**
6. **Paletta di miscelazione**
7. **Chiave**
8. **Controllo della velocità variabile (Vedere Figura. E)**

DATI TECNICI

Codice WS5519 (55-designazione del macchinario, rappresentante del miscelatore)

Tensione nominale	230-240V~ 50Hz
Potenza nominale	1600W
Velocità a vuoto nominale	180-460/300-750/min
Filettatura del mandrino	M14
Volume di miscelazione	140-160L
Numero dell'intervallo di velocità	2
Diametro della paletta di miscelazione	160mm
Classe di protezione	⧈ / II
Peso della macchina	5.4kg

INFORMAZIONI SUL RUMORE

Pressione acustica ponderata A L_{pA} : 86 dB(A)
K_{pA} = 3 dB(A)
Potenza acustica ponderata A L_{wA} : 97 dB(A)
K_{wA} = 3 dB(A)
Indossare protezione per le orecchie.

ELEMENTI DELL'APPARECCHIO

I valori totali di vibrazione (somma vettoriale triassiale) sono determinati secondo lo standard EN 62841:

Valore emissione vibrazioni: $a_h = 4{,}68\ m/s^2$

Incertezza $K = 1{,}5\ m/s^2$

Il valore totale di emissione di vibrazioni dichiarato e il valore di emissioni sonore dichiarati sono stati misurati in base a un metodo di collaudo standard e possono essere utilizzati per il confronto di un utensile con un altro.
Il valore totale di emissione di vibrazioni dichiarato e il valore di emissioni sonore dichiarato possono anche essere utilizzati in una valutazione preliminare dell'esposizione.

AVVERTENZA: le emissioni di vibrazioni e sonore durante l'uso effettivo dell'elettroutensile possono differire dal valore dichiarato in base alle modalità con cui esso viene utilizzato. In particolare quale tipo di pezzo viene lavorato dipende dai seguenti fattori e da altre variazioni sulle modalità di utilizzo dell'elettroutensile:
Come viene utilizzato l'utensile e i materiali da tagliare, forati o miscelati.
Le condizioni e la buona manutenzione dell'elettroutensile.
L'uso dell'accessorio corretto per il taglio e la sua affilatura, nonché le sue buone condizioni.
La tenuta della presa sulle impugnature e se vengono utilizzati eventuali accessori antivibrazioni e anturumore.
L'adeguatezza dell'utilizzo dell'elettroutensile rispetto a quanto previsto.

Questo elettroutensile potrebbe causare l'insorgenza della sindrome della vibrazione dell'avambraccio se il suo utilizzo non viene gestito correttamente.

AVVERTENZA: per essere precisi, una stima del livello di esposizione nelle attuali condizioni di utilizzo dovrebbe anche tenere conto di tutte le parti del ciclo operativo, come le volte in cui lo strumento viene spento e il tempo in cui viene lasciato girare a vuoto senza realmente fare il suo lavoro. Questo potrebbe ridurre significativamente il livello di esposizione sul periodo di lavoro totale.
Aiuto a minimizzare il rischio di esposizione alle vibrazioni e al rumore.
Usare sempre scalpelli, trapani e lame affilati.
Conservare questo elettroutensile sempre in conformità a queste istruzioni e mantenerlo ben lubrificato (dove appropriato).
Se l'utensile deve essere utilizzato regolarmente, investire in accessori antivibrazioni e antirumore.
Pianificare il lavoro in modo da suddividere i lavori che implicano le maggiori vibrazioni nell'arco di più giorni.

ACCESSORI

Chiave **2**
Paletta di miscelazione **1**

Si raccomanda di acquistare tutti gli accessori nello stesso negozio in cui è stato acquistato l'attrezzo. Fare riferimento alla confezione dell'accessorio per altri dettagli. Il personale del negozio può aiutarvi e consigliarvi.

SICUREZZA DEL PRODOTTO
AVVISI GENERALI PER LA SICUREZZA DEGLI UTENSILI A MOTORE

AVVERTENZA! Leggere tutte le avvertenze di sicurezza, le istruzioni, le illustrazioni e le specifiche fornite con questo elettroutensile. *La mancata osservanza delle istruzioni elencate di seguito potrebbe provocare una scossa elettrica, un incendio e/o lesioni gravi.*

Conservare tutti gli avvisi e le istruzioni per poterli consultare quando necessario.
Il termine «elettroutensile elettrico» utilizzato di seguito in questo manuale si riferisce a utensili elettrici alimentati dalla rete (con linea di allacciamento), oltre che ad utensili elettrici alimentati a batteria (senza linea di allacciamento).

1. POSTO DI LAVORO

a) Mantenere pulito e ordinato il posto di lavoro. *Il disordine e le zone di lavoro non illuminate possono essere fonte di incidenti.*

b) Evitare d'impiegare l'utensile in ambienti soggetti al rischio di esplosioni nei quali siano presenti liquidi, gas o polveri infiammabili. *Gli utensili elettrici producono scintille che possono incendiare polveri e gas.*

c) Mantenere lontani i bambini e altre persone durante l'impiego dell'utensile elettrico. *Eventuali distrazioni potranno comportare la perdita di controllo sull'utensile.*

2. SICUREZZA ELETTRICA

a) La spina elettrica dovrà essere adatta alla presa di corrente. Evitare assolutamente di apportare modifiche alla spina. Non impiegare spine adattatrici assieme a utensili con collegamento a terra. *Le spine non modificate e le prese adatte allo scopo riducono il rischio di scosse elettriche.*

b) Evitare il contatto fisico con superfici collegate a terra, come tubi, apparecchiature per il riscaldamento, cucine elettriche e frigoriferi. *Nel momento in cui il corpo è messo a massa sussiste un maggior rischio di scosse elettriche.*

c) Custodire l'utensile al riparo dalla pioggia o dall'umidità. *L'eventuale infiltrazione di acqua in un elettroutensile comporta un aumento del rischio d'insorgenza di scosse elettriche.*

d) Non usare il cavo di alimentazione per scopi diversi da quelli previsti, al fine di trasportare o appendere l'elettroutensile, oppure per staccare la spina dalla presa di corrente. Mantenere l'elettroutensile al riparo da fonti di calore, olio, spigoli o parti di strumenti in movimento. *I cavi danneggiati o aggrovigliati aumentano il rischio d'insorgenza di scosse elettriche.*

e) Qualora si voglia usare l'utensile all'aperto,impiegare solo ed esclusivamente cavi di prolunga omologati per l'impiego all'esterno. *L'uso di un cavo di prolunga omologato per l'impiego all'esterno riduce il rischio d'insorgenza di scosse elettriche.*

f) Se si deve utilizzare l'elettroutensile in un luogo umido, utilizzare una fonte di alimentazione dotata di interruttore differenziale. *L'uso di un interruttore differenziale riduce il rischio di folgorazioni elettriche.*

3. SICUREZZA DELLE PERSONE

a) È importante concentrarsi su ciò che si sta facendo e maneggiare con giudizio l'elettroutensilementre si lavora. Non utilizzare l'elettroutensile quando si è stanchi o sotto l'effetto di alcol, stupefacenti e medicinali. *Un attimo di distrazione durante l'uso dell'elettroutensile potrebbe causare lesioni gravi.*

b) Indossare sempre dispositivi di protezione individuale, e guanti protettivi. *Se si avrà cura d'indossare equipaggiamento protettivo individuale come una maschera antipolvere, calzature antiscivolo di sicurezza, elmetto o dispositivi di protezione acustica, a seconda dell'impiego previsto per l'elettroutensile, si potrà ridurre il rischio di lesioni.*

c) Evitare l'avviamento involontario. Controllare che l'interruttore sia nella posizione di spegnimento (off) prima di effettuare il collegamento a una fonte di alimentazione/batteria e prima di sollevare o trasportare l'elettroutensile. *Il fatto di tenere il dito sopra all'interruttore o di collegare l'utensile acceso all'alimentazione di corrente potrebbe essere causa di incidenti.*

d) Togliere gli attrezzi di regolazione o la chiave inglese prima di accendere l'elettroutensile. *Un attrezzo o una chiave inglese che si trovino in una parte della macchina che sta girando può causare lesioni a persone.*

e) È importante non sopravvalutarsi. Avere cura di mettersi in una posizione sicura e di mantenere l'equilibrio. *In tal modo sarà possibile controllare meglio la macchina in situazioni inaspettate.*

f) Indossare indumenti adeguati. Evitare di indossare vestiti lenti o gioielli. Tenere i capelli e gli indumenti lontani dalle parti mobili. *Vestiti lenti, gioielli o capelli lunghi potrebbero impigliarsi in parti in movimento.*

g) Se sussiste la possibilità di montare dispositivi di aspirazione o di captazione della polvere, assicurarsi che gli stessi siano stati installati correttamente e vengano utilizzati senza errori. *L'impiego dei suddetti dispositivi diminuisce il pericolo rappresentato dalla polvere.*

h) Non lasciare che la familiarità acquisita con l'utilizzo frequente dell'elettroutensile si trasformi in autocompiacimento e trascuratezza dei principi di sicurezza. *Un'azione imprudente può causare lesioni gravi entro una frazione di secondo.*

4. MANEGGIO E IMPIEGO ACCURATO DI ELETTROUTENSILI

a) Non sovraccaricare l'elettroutensile. Impiegare l'elettroutensile adatto per eseguire il lavoro. *Utilizzando l'elettroutensile elettrico adatto si potrà lavorare meglio e con maggior sicurezza nell'ambito della gamma di potenza indicata.*

b) Non utilizzare elettroutensili con interruttori difettosi. *Un elettroutensile che non si può più accendere o spegnere è pericoloso e dovrà essere riparato.*

c) Staccare la spina dalla presa di corrente e/o rimuovere la batteria, se rimovibile, dall'elettroutensile prima di effettuare qualsiasi regolazione, sostituire gli accessori o riporre gli utensili elettrici. *Tale precauzione eviterà che la macchina possa essere messa in funzione inavvertitamente.*

d) Custodire gli elettroutensili non utilizzati fuori della portata dei bambini. Non fare usare l'apparecchio a persone non abituate a farlo o che non abbiano letto le presenti istruzioni. *Gli elettroutensili sono pericolosi se utilizzati da persone inesperte.*

e) Eseguire la manutenzione di elettroutensile e accessori.

Verificare che le parti mobili dell'elettroutensilefunzionino perfettamente e non s'inceppino, che non ci siano pezzi rotti o danneggiati al punto tale da limitare la funzione della macchina stessa. Far riparare le parti danneggiate prima di utilizzare l'elettroutensile. *Numerosi incidenti vengono causati da elettroutensili la cui manutenzione è stata effettuata in modo poco accurato.*

f) **Mantenere affilati e puliti gli utensili da taglio.** *Gli utensili da taglio curati con particolare attenzione e con taglienti affilati s'inceppano meno di frequente e sono più facili da condurre.*

g) **Utilizzare elettroutensili, accessori, attrezzi, ecc. in conformità con le presenti istruzioni e secondo quanto previsto per questo tipo specifico di macchina. Osservare le condizioni di lavoro e il lavoro da eseguire durante l'impiego.** *L'impiego di elettroutensili per usi diversi da quelli consentiti potrà dar luogo a situazioni di pericolo.*

h) **Mantenere le impugnature e le superfici di presa asciutte, pulite e prive di olio e grasso.** *Le impugnature e le superfici di presa scivolose non permettono l'uso e il controllo sicuri dell'elettroutensile in situazioni impreviste.*

5. ASSISTENZA

a) **Fare riparare l'apparecchio esclusivamente da personale specializzato e solo impiegando pezzi di ricambio originali.** *In tal modo potrà essere salvaguardata la sicurezza dell'apparecchio.*

ISTRUZIONI DI SICUREZZA DEL MISCELATORE

a) **Tenere lo strumento con entrambe le mani sulle maniglie previste.** *La perdita di controllo può causare lesioni personali.*

b) **Garantire una ventilazione sufficiente durante la miscelazione di materiali infiammabili per evitare un'atmosfera pericolosa.** *Il vapore in via di sviluppo può essere inalato o essere acceso dalle scintille prodotte dall' utensile elettrico.*

c) **Non mescolare il cibo.** *Gli utensili elettrici e i relativi accessori non sono progettati per la lavorazione degli alimenti.*

d) **Tenere il cavo lontano dall'area di lavoro.** *Il cavo potrebbe essere impigliato nel cestello del miscelatore.*

e) **Assicurarsi che il contenitore di miscelazione sia posizionato in una posizione stabile e sicura.** *Un contenitore che non è protetto correttamente potrebbe spostarsi in modo imprevisto.*

f) **Assicurarsi che nessun liquido schizzi contro l'alloggiamento dell'utensile elettrico.** *Il materiale liquido che è penetrato all'interno dell'utensile elettrico può causare danni e provocare scosse elettriche.*

g) **Seguire le istruzioni e le avvertenze per il materiale da miscelare.** *Il materiale da miscelare può essere nocivo.*

h) **Se l'utensile elettrico cade nel materiale da miscelare, scollegarlo immediatamente e farlo controllare da un tecnico qualificato.** *Entrare nel secchio con lo strumento ancora collegato può causare scosse elettriche.*

i) **Non toccare il contenitore di miscelazione con le mani né inserire altri oggetti al suo interno durante la miscelazione.** *Il contatto con il cestello del miscelatore può causare gravi lesioni personali.*

j) **Avviare e far scorrere lo strumento solo nel contenitore di miscelazione.** *Il cestello del miscelatore può piegarsi o ruotare in modo incontrollato.*

SIMBOLI


Per ridurre il rischio di lesioni, l'utente deve leggere il manuale di istruzioni.


Indossare protezione per gli occhi


Indossare protezione per le orecchie


Indossare una mascherina antipolvere


Attenzione


Double isolation


I prodotti elettrici non possono essere gettati tra i rifiuti domestici. L'apparecchio da rottamare deve essere portato al centro di riciclaggio per un corretto trattamento. Controllare con le autorità locali o con il rivenditore per localizzare il centro di riciclaggio più vicino.

ISTRUZIONI SUL FUNZIONAMENTO


NOTA: Leggere scrupolosamente il manuale delle istruzioni prima di usare l'attrezzo.

USO PREVISTO

Questa macchina è progettata per miscelare materiali da costruzione liquidi e polverosi come vernice, malta, adesivo, gesso e sostanze simili. Deve essere munito dell'attrezzo di miscelazione adeguato alla consistenza e alla quantità del materiale in questione al fine di ottenere l'effetto di miscelazione richiesto.

1. INSTALLARE/SOSTITUIRE LA PALETTA DI MISCELAZIONE (VEDERE FIGURA. A-C)

Estrarre le due parti della paletta di miscelazione dal cartone. Quindi montare le due parti.

Per installare la paletta di miscelazione, inserire la paletta di miscelazione nel dado di collegamento. Serrare la paletta di miscelazione con due chiavi come mostrato nella Figura C.

NOTA: Il senso di rotazione del gruppo paletta di miscelazione è contrario al miscelatore.

Per rimuovere la paletta di miscelazione, allentarla in senso inverso con le chiavi.

2. PULSANTE DI BLOCCO INTERRUTTORE (VEDERE FIGURA. D)

Premere l'interruttore on/off poi il pulsante di blocco, rilasciare prima l'interruttore on/off e poi il pulsante di blocco.

L'interruttore è ora bloccato per un uso continuo. Per spegnere l'utensile è sufficiente premere e rilasciare l'interruttore on/off.

3. CONTROLLO VARIABILE DELLA VELOCITÀ (VEDERE FIGURA. E)
Il controllo variabile della velocità consente di variare la velocità del miscelatore. La velocità aumenta quando si ruota l'interruttore verso i numeri più alti e diminuisce per i numeri più bassi. Ruotare verso i numeri più alti per aumentare la velocità o verso i numeri più bassi per diminuire la velocità.

4. SELETTORE CAMBIO A DUE VELOCITÀ (VEDERE FIGURA. F)
La velocità del miscelatore può essere modificata dal selettore del cambio a due velocità.
Per selezionare l'impostazione di coppia bassa e alta in posizione 1, ruotare il selettore per fare in modo che la fine contrassegnata con "1" vada verso il simbolo del triangolo inciso sul corpo del miscelatore. Per selezionare l'impostazione di coppia alta e bassa in posizione 2, ruotare il selettore per fare in modo che la fine contrassegnata con "2" vada verso il simbolo del triangolo.
Se gli ingranaggi non si innestano facilmente, ruotare manualmente la paletta di miscelazione per allineare gli ingranaggi.

AVVERTENZA: Rimuovere la spina dalla linea di alimentazione ruotando la paletta di miscelazione.

SUGGERIMENTI DI LAVORO PER IL TUO MISCELATORE

1. Mantenere pulito il dado di collegamento e applicare un po' di lubrificazione sulla filettatura quando si installa la paletta di miscelazione.
2. Guidare la macchina attraverso il recipiente di miscelazione. Continuare a mescolare il materiale fino a quando non è completamente omogeneizzato.
3. Quando si inserisce il miscelatore nel materiale da miscelare o lo si estrae, ridurre la velocità.
4. Al termine del lavoro di miscelazione, pulire il miscelatore.
5. Se l'utensile elettrico si surriscalda, impostare la velocità al massimo e lasciar girare senza alcun carico per 2-3 minuti per raffreddare il motore.

MANUTENZIONE

Rimuovere la spina dalla presa di corrente prima di eseguire qualsiasi regolazione, riparazione o manutenzione.
L'attrezzo non richiede lubrificazione o manutenzione aggiuntiva. All'interno dell'attrezzo non ci sono parti riparabili da parte dell'utente. Non usare mai acqua o detergenti chimici per pulire l'attrezzo. Pulire con un panno asciutto. Conservare sempre gli attrezzi elettrici in luoghi asciutti. Tenere pulite le aperture di ventilazione del motore. Tenere puliti dalla polvere tutti i controlli operativi. La formazione di scintille all'interno delle aperture di ventilazione, è un fenomeno normale che non crea danni all'attrezzo.
Se il cavo d'alimentazione è danneggiato, deve essere sostituito dal produttore, il suo distributore o persona egualmente qualificata per evitare pericoli.

RISOLUZIONE DEI PROBLEMI

1. Se l'utensile elettrico non si avvia, controllare prima la spina dell'alimentatore.
2. Applicare un po' di lubrificazione quando si ha difficoltà a allentare la paletta di miscelazione.
3. Se un guasto non può essere risolto, restituire l'utensile a un rivenditore autorizzato per la riparazione.

TUTELA AMBIENTALE

I prodotti elettrici non possono essere gettati tra i rifiuti domestici. L'apparecchio da rottamare deve essere portato al centro di riciclaggio per un corretto trattamento. Controllare con le autorità locali o con il rivenditore per localizzare il centro di riciclaggio più vicino.

DICHIARAZIONE DI CONFORMITÀ

Noi,
POSITEC Germany GmbH
Postfach 32 02 16, 50796 Cologne, Germany

Dichiariamo che l'apparecchio
Descrizione **Miscelatore elettrico**
Codice **WS5519 (55- designazione del macchinario, rappresentante del miscelatore)**
Funzione **Agitazione di liquidi o miscelazione di materiali da costruzione**

È conforme alle seguenti direttive,
2006/42/EC, 2011/65/EU&(EU)2015/863, 2014/30/EU

Conforme a
EN 62841-1, EN 62841-2-10, EN IEC 55014-1, EN IEC 55014-2, EN IEC 61000-3-2, EN 61000-3-3, EN IEC 63000

Il responsabile autorizzato alla compilazione della documentazione tecnica
Nome **Marcel Filz**
Indirizzo **POSITEC Germany GmbH**
Postfach 32 02 16, 50796 Cologne, Germany



2023/05/18
Allen Ding
Vice capo ingegnere, testing e certificazione
Positec Technology (China) Co., Ltd
18, Dongwang Road, Suzhou Industrial Park, Jiangsu 215123, P. R. China

LISTA DE COMPONENTES

1. **Interruptor de encendido / apagado**
2. **Botón de seguridad**
3. **Empuñadura auxiliar**
4. **Selector de caja de engranajes de dos velocidades**
5. **Tuerca de conexión**
6. **Paleta de mezcla**
7. **llave**
8. **Control de velocidad variable (Véase La Fig. E)**

CARACTERÍSTICAS TÉCNICAS

Modelo WS5519 (55-Designación de maquinaria, representativa de mezcladora)

Voltaje	230-240V~ 50Hz
Potencia de entrada	1600W
Velocidad	180-460/300-750/min
Rosca de vástago	M14
Volumen de mezcla	140-160L
Número de variación de velocidad	2
Diámetro de paleta de mezcla	160mm
Isolationsklasse	⧈/ II
Peso de la máquina	5.4kg

INFORMACIÓN SOBRE EL RUIDO

Nivel de presión acústica ponderada L_{pA} : 86 dB(A)
K_{pA} = 3 dB(A)
Nivel de potencia acústica ponderad L_{wA} : 97 dB(A)
K_{wA} = 3 dB(A)
Utilice protección auditiva.

INFORMACIÓN SOBRE LAS VIBRACIONES

Valores totales de vibración (suma vectorial triangular) determinados según la norma EN 62841:

Valor de emisión de vibración: $a_h = 4{,}68\ m/s^2$

Incertidumbre $K = 1{,}5\ m/s^2$

El valor total de vibraciones declarado y el valor de emisiones acústicas declarado se han medido de conformidad con un método de prueba estándar y pueden utilizarse para realizar comparaciones entre herramientas.
El valor total de vibraciones declarado y el valor de emisiones acústicas declarado también pueden utilizarse en una evaluación preliminar de la exposición.

ADVERTENCIA: Las vibraciones y las emisiones acústicas que se producen durante el uso de la herramienta eléctrica pueden variar respecto a los valores declarados en función de cómo se utilice la herramienta, especialmente dependiendo del tipo de pieza de trabajo que se procese y de otras formas de usar la herramienta:
Cómo se usa la herramienta y los materiales que se cortan, taladran o mezclan.
Si la herramienta se encuentra en buenas condiciones de mantenimiento.
Si se utiliza el accesorio correcto para la herramienta y se garantiza que está afilado y en buenas condiciones.
La firmeza de sujeción de las empuñaduras, y el uso de accesorios para reducir las vibraciones y el ruido.
Y si la herramienta se utiliza según su diseño y estas instrucciones.

Esta herramienta podría causar síndrome de vibración del brazo y la mano si no se utiliza correctamente.

ADVERTENCIA: Para conseguir una mayor precisión, debe tenerse en cuenta una estimación del nivel de exposición en condiciones reales de todas las partes del ciclo de uso, como los tiempos durante los que la herramienta está apagado o cuando está en funcionamiento pero no está realizando ningún trabajo. Ello podría reducir notablemente el nivel de exposición sobre el periodo de carga total.
Minimización del riesgo de exposición a las vibraciones y el ruido.
Utilice SIEMPRE cinceles, brocas y cuchillas afiladas.
Mantenga esta herramienta de acuerdo con estas instrucciones y bien lubricada (si es necesario).
Si la herramienta se va a utilizar de forma habitual, se recomienda adquirir accesorios para reducir las vibraciones y el ruido.
Planifique su programa de trabajo para distribuir el uso de la herramienta a lo largo de varios días.

ACCESORIOS

llave	**2**
Paleta de mezcla	**1**

Recomendamos que adquiera todos sus accesorios en el mismo establecimiento donde compró la herramienta. Consulte los estuches de los accesorios para más detalles. El personal del establecimiento también puede ayudar y aconsejar.

SEGURIDAD DEL PRODUCTO ADVERTENCIAS DE SEGURIDAD GENERALES SOBRE HERRAMIENTAS ELÉCTRICAS

ADVERTENCIA: Lea todas las advertencias de seguridad, instrucciones, ilustraciones y especificaciones que acompañan a esta herramienta eléctrica. *Si no se respetan todas las instrucciones que se indican abajo, podría producirse una descarga eléctrica, un incendio o alguien podría resultar herido de gravedad.*

Conserve todas las advertencias e instrucciones para futuras consultas.
El término "herramienta eléctrica" en todas las advertencias siguientes corresponde a la herramienta eléctrica con o sin cable.

1. ZONA DE TRABAJO

a) Mantener su lugar de trabajo limpio y bien iluminado. *Bancos de trabajo desordenados y lugares oscuros invitan a los accidentes.*

b) No utilizar herramientas eléctricas en atmósferas explosivas, como por ejemplo en presencia de líquidos inflamables, gases o polvo. *Las herramientas eléctricas crean chispas que pueden encender el polvo o los vapores.*

c) Mantener alejados a los niños y visitantes mientras opera una herramienta eléctrica. *Las distracciones pueden hacerle perder el control.*

2. SEGURIDAD ELÉCTRICA

a) Los enchufes de la herramienta eléctrica deben encajar perfectamente en el tomacorriente. Nunca modificar el enchufe de ninguna manera. No utilizar adaptadores con herramientas eléctricas conectadas a tierra. *Los enchufes no modificados y los que encajan perfectamente en el tomacorriente reducirán el riesgo de descarga eléctrica.*

b) Evitar el contacto del cuerpo con superficies conectadas a tierra tales como caños, radiadores, cocinas y heladeras. *Existe un riesgo creciente de descarga eléctrica si su cuerpo queda conectado a tierra.*

c) No exponer las herramientas eléctricas a la lluvia y no guardar en lugares húmedos. *El agua que penetra en ellas aumentará el riesgo de una descarga eléctrica.*

d) No abusar del cable. Nunca utilizar el cable para transportar, tirar o desenchufar la herramienta eléctrica. Mantener el cable alejado del calor, del aceite, de bordes agudos o piezas móviles. *Los cables dañados o enredadas aumentan el riesgo de descarga eléctrica.*

e) Cuando utilice su herramienta eléctrica al aire libre, emplear un prolongador apto para uso en exteriores. *El empleo de cables para uso al aire libre reduce el riesgo de descarga eléctrica.*

f) Si es necesario utilizar la herramienta motorizada en un lugar muy húmedo, utilice una fuente de alimentación con dispositivo de corriente residual (RCD). *El uso de un RCD reduce el riesgo de descarga eléctrica.*

3. SEGURIDAD PERSONAL

a) Mantenerse alerta, poner atención en lo que está haciendo y utilice el sentido común mientras opera una herramienta eléctrica. No emplear la herramienta cuando se encuentre cansado o bajo la influencia de drogas, alcohol o medicación. *Un momento de falta de atención durante el manejo de herramientas eléctricas puede dar lugar a daños corporales serios.*

b) Utilizar equipo de seguridad. Usar siempre protección ocular. *Equipo de seguridad como máscaras contra el polvo, zapatos antideslizantes de seguridad, sombrero o protección auditiva para condiciones apropiadas reducirá daños corporales.*

c) Evite el arranque accidental. Asegúrese de que el interruptor se encuentra desactivado antes de enchufar la máquina o colocar la batería, al tomar la herramienta o transportarla. *Transportar herramientas con el dedo en el interruptor o enchufar la herramienta cuando el interruptor está encendido invitan a los accidentes.*

d) Retire llaves de ajuste o llaves inglesas antes de poner la herramienta en funcionamiento. *Una llave que queda unida a una pieza móvil de la herramienta puede originar daños corporales.*

e) No extralimitarse. Mantenerse firme y con buen equilibrio en todo momento. *Esto permite un mejor control de la herramienta en situaciones inesperadas.*

f) Vestirse apropiadamente. No usar ropa suelta ni alhajas. Mantenga el pelo, la ropa y los guantes alejados de las piezas en movimiento. *La ropa suelta, las alhajas o el cabello largo pueden ser atrapados por las piezas móviles.*

g) Si se proporcionan dispositivos para la extracción y recolección de polvo, asegurarse de que estos estén conectados y utilizados correctamente. *El uso de estos dispositivos puede reducir peligros relacionados con el polvo.*

h) No permita que el hecho de estar familiarizado con el uso de herramientas le haga volverse descuidado o ignorar las normas de seguridad. *La falta de atención puede provocar heridas graves en una fracción de segundo.*

4. MANTENIMIENTO DE LA HERRAMIENTA MOTORIZADA

a) No forzar la herramienta eléctrica. Utilizar la herramienta eléctrica correcta para su aplicación. *La herramienta eléctrica correcta hará el trabajo mejor y más seguro a la velocidad para la cual fue diseñada.*

b) No utilizar la herramienta eléctrica si el interruptor no la enciende o apaga. *Cualquier herramienta eléctrica que no pueda ser controlada con el interruptor es peligrosa y debe ser reparada.*

c) Desconecte la clavija de la fuente de alimentación o extraiga la batería (si es desmontable) de la herramienta eléctrica antes de realizar cualquier ajuste, cambiar los accesorios o guardar la herramienta. *Tales medidas de seguridad preventivas reducen el riesgo de arranque accidental de la herramienta.*

d) Mantener las herramientas eléctricas que no usa fuera del alcance de los niños y no permita que personas no familiarizadas con la herramienta o con estas instrucciones maneje la herramienta eléctrica. *Las herramientas eléctricas son peligrosas en manos de usuarios inexpertos.*

e) Realice un mantenimiento adecuado de las herramientas eléctricas y sus accesorios. Comprobar si hay desalineamiento o atascamiento de piezas móviles, rotura de piezas en general y cualquier otra condición que pueda afectar la operación normal de la herramienta. *Si se verifican daños, recurra a un servicio calificado antes de volver a usar la herramienta. Las herramientas mal mantenidas causan muchos accidentes.*

f) Mantener las piezas de corte limpias y afiladas. *Puesto que son menos probables de atascarse y más fáciles de controlar.*

g) Utilizar la herramienta eléctrica, accesorios y brocas etc., de acuerdo con estas instrucciones y de la manera prevista para el tipo particular de herramienta eléctrica, teniendo en cuenta las condiciones de trabajo y el trabajo a ser realizado. *El uso de la herramienta eléctrica para otras operaciones distintas de lo previsto podría dar lugar a una situación peligrosa.*

h) Mantenga las empuñaduras y las superficies de agarre secas, limpias y sin aceite ni grasa. *Una empuñadura o una superficie de agarre resbaladiza dificultan la correcta manipulación y el control de la herramienta en situaciones imprevistas.*

5. REPARACIÓN

a) Permitir que el mantenimiento de su herramienta eléctrica sea efectuado por una persona calificada usando solamente piezas de recambio idénticas. *Esto es primordial para mantener la seguridad de la herramienta eléctrica.*

INSTRUCCIONES DE SEGURIDAD DE LA MEZCLADORA

a) Sostener la herramienta con ambas manos por las asas previstas. *Una pérdida de control puede provocar lesiones.*

b) Cuando se mezclen materiales inflamables hay que asegurar suficiente ventilación para evitar una atmósfera peligrosa. *El vapor que se crea puede ser inhalado o puede ser encendido por las chispas que produce la herramienta eléctrica.*

c) No mezclar alimentos. *Las herramientas eléctricas y sus accesorios no se han diseñado para procesar alimentos.*

d) Mantenga el cable alejado de la zona de trabajo. *El cable se puede enredar con la cesta de la mezcladora.*

e) Asegúrese de que el recipiente de mezcla esté colocado en una posición firme y segura. *Un recipiente no asegurado adecuadamente se puede mover inesperadamente.*

f) Asegúrese de que no salpique líquido contra la carcasa de la herramienta eléctrica. *Si penetra líquido en la herramienta eléctrica se pueden provocar daños y una descarga eléctrica.*

g) Hay que seguir las instrucciones y advertencias del material que se vaya a mezclar. *El material a mezclar puede ser perjudicial.*

h) Si la herramienta eléctrica cae en el material que se va a mezclar, desenchufe la herramienta inmediatamente y llévela para que la compruebe una persona cualificada en reparaciones. *Tocar dentro del cubo con la herramienta todavía enchufada puede provocar una descarga eléctrica.*

i) No tocar el recipiente de mezcla con las manos ni insertar objetos dentro mientras se está mezclando. *El contacto con la cesta de la mezcladora puede provocar graves lesiones.*

j) Arranque y tenga en marcha la herramienta únicamente dentro del recipiente de mezcla. *La cesta de la mezcladora se puede doblar o girar de manera descontrolada.*

SÍMBOLOS


Para reducir el riesgo de lesión, lea el manual de instrucciones


Utilizar protección ocular


Utilíce protección auditiva


Utilizar una máscara antipolvo


Advertencia


Doble aislamiento


Los residuos de aparatos eléctricos y electrónicos no deben depositarse en la basura doméstica. Se deben reciclar en las instalaciones especializadas. Consulte a las autoridades locales o el establecimiento para saber cómo reciclar estos productos.

INSTRUCCIONES DE FUNCIONAMIENTO


NOTA: Antes de usar la herramienta lea el manual de instrucciones detenidamente.

POSIBLE USO

Esta máquina se ha diseñado para mezclar líquido y materiales de construcción en polvo, tales como pintura, mortero, adhesivo, yeso y sustancias similares. Se debe colocar la herramienta de mezcla correcta para la consistencia y la cantidad de material en cuestión a fin de lograr el efecto de mezclado requerido.

1. CÓMO INSTALAR/SUSTITUIR LA PALETA DE MEZCLA (VÉASE LA FIG. A-C)

Extraer las dos piezas de la paleta de mezcla de la caja de cartón.

Luego encajar las dos piezas.

Para instalar la paleta de mezcla, insertar la paleta de mezcla en la tuerca de conexión. Apretar la paleta de mezcla con dos llaves como se muestra en la Fig. C.

NOTA: El sentido de rotación del conjunto de paleta de mezcla es contrario a la mezcladora.

Para retirar la paleta de mezcla hay que aflojarla en sentido inverso con las llaves.

2. BOTÓN INTERRUPTOR DE BLOQUEO (VÉASE LA FIG. D)

Oprimir el interruptor de encender/apagar y luego el botón de bloqueo, liberar el interruptor de encender/apagar primero

y el botón de bloqueo segundo. Ahora el interruptor estará bloqueado para un uso continuo. Para apagar la herramienta solo hay que oprimir y soltar el interruptor de encender/apagar.

3. CONTROL DE VELOCIDAD VARIABLE (VÉASE LA FIG. E)
El control de velocidad variable permite variar la velocidad de la mezcladora. La velocidad aumenta conforme se gira el interruptor hacia los números más altos y disminuye hacia los números más bajos.
Girar hacia los números más altos para aumentar la velocidad o los números más bajos para disminuir la velocidad.

4. SELECTOR DE CAJA DE ENGRANAJES DE DOS VELOCIDADES (VÉASE LA FIG. F)
La velocidad de la mezcladora se puede variar mediante el selector de caja de engranajes de dos velocidades.
Para seleccionar la velocidad baja, par alto en la posición 1, girar el selector para que el extremo marcado “1” vaya hacia el símbolo de triángulo grabado en el cuerpo de la mezcladora.
Para seleccionar la velocidad alta, par bajo en la posición 2, girar el selector para que el extremo marcado “2” vaya hacia el símbolo de triángulo.
Si los engranajes no se acoplan fácilmente, entonces hay que rotar la paleta de mezcla a mano para alinear los engranajes.

ADVERTENCIA: Antes de girar la paleta de mezcla hay que sacar el enchufe de la toma de corriente.

SUGERENCIAS DE TRABAJO PARA SU MEZCLADOR

1. Cuando se instala la paleta de mezcla hay que mantener limpia la tuerca de conexión y aplicar algo de lubricación sobre la rosca.
2. Guiar la máquina a través del recipiente de mezcla. Seguir mezclando el material hasta que esté totalmente homogeneizado.
3. Al insertar y extraer la mezcladora en el material a mezclar hay que reducir la velocidad.
4. Cuando se haya finalizado el trabajo de mezcla hay que limpiar la mezcladora.
5. Si la herramienta eléctrica se calienta demasiado, poner la máxima velocidad y dejar en marcha sin carga 2-3 minutos para enfriar el motor.

MANTENIMIENTO

Retire el enchufe de la toma de corriente antes de efectuar cualquier ajuste, reparación o mantenimiento.
No posee piezas en su interior que deban ser reparadas por el usuario. Nunca emplee agua o productos químicos para limpiar su herramienta. Use simplemente un paño seco.
Guarde siempre su herramienta en un lugar seco. Mantenga limpias las ranuras de ventilación del motor. Mantenga todos los controles de funcionamiento libres de polvo. La observación de chispas que destellan bajo las ranuras de ventilación indica un funcionamiento normal que no dañará su herramienta.
Si el cable de alimentación está dañado deberá ser reemplazado por el fabricante, su agente de servicio o por alguna persona cualificada para evitar riesgos.

RESOLUCIÓN DE PROBLEMAS

1. Si la herramienta eléctrica no arranca hay que comprobar primero el enchufe en el suministro de energía.
2. Aplicar algo de lubricación cuando sea difícil de aflojar la paleta de mezcla.
3. Si no se puede solucionar el fallo, lleve la herramienta a un distribuidor autorizado para su reparación.

PROTECCIÓN AMBIENTAL

Los residuos de aparatos eléctricos y electrónicos no deben depositarse en la basura doméstica. Se deben reciclar en las instalaciones especializadas. Consulte a las autoridades locales o el establecimiento para saber cómo reciclar estos productos.

DECLARACIÓN DE CONFORMIDAD

Los que reciben,
POSITEC Germany GmbH
Postfach 32 02 16, 50796 Cologne, Germany

Declaran que el producto
Descripción **Mezcladora eléctrica**
Modelo **WS5519 (55- Designación de maquinaria, representativa de mezcladora)**
Funciones **Remover líquidos o mezclar materiales de construcción**

Cumple con las siguientes Directivas,
2006/42/EC, 2011/65/EU&(EU)2015/863, 2014/30/EU

Cumple las normativas
EN 62841-1, EN 62841-2-10, EN IEC 55014-1, EN IEC 55014-2, EN IEC 61000-3-2, EN 61000-3-3, EN IEC 63000

La persona autorizada para componer el archivo técnico,
Nombre **Marcel Filz**
Dirección **POSITEC Germany GmbH**
Postfach 32 02 16, 50796 Cologne, Germany

2023/05/18
Allen Ding
Ingeniero Jefe Adjunto. Pruebas y Certificación
Positec Technology (China) Co., Ltd
18, Dongwang Road, Suzhou Industrial
Park, Jiangsu 215123, P. R. China

СПИСЪК НА КОМПОНЕНТИТЕ

1. Превключвател On/Off
2. Бутон за заключване
3. Зони за захващане с ръка
4. Селектор на двустепенна скоростна кутия
5. Гайка за връзка
6. Смесителна лопатка
7. Ключ
8. Контрол на променливата скорост (Виж Фиг. E)

ТЕХНИЧЕСКИ ДАННИ

Типово обозначение WS5519 (55-обозначение на машината, представително за миксер)

Оценено напрежение	230-240V~ 50Hz
Оценена мощност	1600W
Оценена скорост при ненатовареност	180-460/300-750/min
Резба на шпиндела	M14
Обем на смесване	140-160L
Номер на обхвата на скоростта	2
Диаметър на смесителната лопатка	160mm
Клас на защита	⧈ / II
Тегло	5.4kg

ИНФОРМАЦИЯ ЗА ШУМА

Претеглено звуково налягане L_{pA}: 86 dB(A)
K_{pA}=3 dB(A)
Претеглена звукова мощност L_{wA} =97 dB(A)
K_{wA}=3 dB(A)

Носете антифони.

ИНФОРМАЦИЯ ЗА ВИБРАЦИИТЕ

Обща стойност на вибрациите (триаксиална векторна сума), определена според	БДс EN 62841:
Стойност на вибрационните емисии: a_h = 4,68 м/с^2	
Неопределеност K = 1.5 м/с²	

Декларираната обща стойност на вибрациите и декларираната стойност на емисиите на шум са измерени в съответствие със стандартен метод за измерване и могат да бъдат използвани за сравняване на един инструмент с друг.
Обявената обща стойност на вибрациите и декларираната стойност на емисиите на шум могат също да бъдат използвани при предварителна оценка на експозицията.

ПРЕДУПРЕЖДЕНИЕ: Вибрациите и шумовите емисии при реално използване на електроинструмента могат да се различават от декларираната стойност в зависимост от начините на използване на инструмента, особено какъв вид детайл се обработва в зависимост от следните примери и други варианти за начина на използване на инструмента:
Как се използва инструментът и какви материали се режат или пробиват.
Добро състояние и правилна поддръжка на инструмента.
Използване на правилните аксесоари за инструмента и поддържането му остър и в добро състояние.
Стегнат захват на ръкохватките и използване на противовибрационни и противошумови аксесоари.
Употреба на инструмента според дизайна му и тези инструкции.

Този инструмент може да предизвика синдром на вибрация „ръка-рамо“, ако употребата му не се управлява адекватно.

ПРЕДУПРЕЖДЕНИЕ: За да бъдем точни, е необходимо също да се вземе предвид оценката на нивото на експозиция в реалните условия на експлоатация за всички части на работния цикъл, като например времето, през което инструментът е изключен и когато работи на празен ход без реално да извършва работа. Това може значително да намали нивото на експозиция през общия работен период и да спомогне за намаляване на риска от излагане на вибрации и шум.
Винаги използвайте остри длета, свредла и ножове.
Грижете се за инструмента според тези инструкции и го поддържайте смазан (където е приложимо). Ако инструментът трябва да се използва редовно, тогава инвестирайте в аксесоари срещу вибрации и шум.
Планирайте работния си график, за да разпределите употребата на високовибрационни инструменти в няколко отделни дни.

АКСЕСОАРИ

Ключ	**2**
Смесителна лопатка	**1**

Препоръчваме ви да закупувате вашите аксесоари от същия магазин, от който сте закупили инструмента. Направете справка с опаковката за аксесоари за повече подробности. Персоналът в магазина може да ви съдейства и да ви предложи съвет.

ОБЩИ ПРЕДУПРЕЖДЕНИЯ ЗА БЕЗОПАСНОСТ ЗА ЕЛЕКТРОИНСТРУМЕНТИ

⚠ ПРЕДУПРЕЖДЕНИЕ: Прочетете всички предупреждения за безопасност, инструкции, илюстрации и соецификации, предоставени с този електроинструмент. *Неспазването на всички посочени инструкции може да доведе до токов удар, пожар и/или сериозно нараняване.*

Запазете всички предупреждения и инструкции за бъдеща справка. *Терминът „електроинструмент" в предупрежденията се отнася за вашите електроинструменти, захранвани от мрежата (с кабел) или за електроинструментите, работещи с батерия (без кабел).*

1. **БЕЗОПАСНОСТ НА РАБОТНАТА ЗОНА**

a) **Поддържайте работната зона чиста и добре осветена.** *Разхвърляните или тъмни зони предизвикват инциденти.*

b) **Не работете с електроинструменти в експлозивни атмосфери, като например при наличие на запалими течности, газове или прах.** *Електроинструментите произвеждат искри, които могат да запалят прах или изпарения.*

c) **Децата и наблюдателите трябва да стоят настрани, докато работите с електроинструмента.** *Разсейването може да доведе до загуба на контрол.*

2. **ЕЛЕКТРИЧЕСКА БЕЗОПАСНОСТ**

a) **Щепселите на електроинструментите трябва да съответстват на контактите. Никога не модифицирайте щепсела по никакъв начин.** *Не използвайте никакви преходни щепсели със заземени електроинструменти. Немодифицираните щепсели и подходящите контакти ще намалят риска от токов удар.*

b) **Избягвайте контакт на тялото със заземени повърхности, като тръби, радиатори, кухненски печки и хладилници.** *Съществува повишен риск от токов удар, ако тялото ви бъде заземено.*

c) **Не излагайте електроинструментите на дъжд или влажни условия.** *Водата, навлизаща в електроинструмента, ще увеличи риска от токов удар.*

d) **Не повреждайте кабела. Никога не използвайте кабела, за да носите, дърпате или изключвате електроинструмента. Дръжте кабела далеч от топлина, масло, остри ръбове или движещи се части.** *Повредените или заплетени кабели повишават риска от токов удар.*

e) **Когато работите с електроинструмент на открито, използвайте удължителен кабел, подходящ за употреба на открито.** *Употребата на кабел, подходящ за употреба на открито, намалява риска от токов удар.*

f) **Ако е наложително да работите с електроинструмента във влажно място, използвайте защитено захранване с дефектнотокова защита (ДТЗ).** *Използването на ДТЗ намалява риска от токов удар.*

3. **ЛИЧНА БЕЗОПАСНОСТ**

a) **Бъдете нащрек, внимавайте какво правите и използвайте здравия си разум, когато работите с електроинструмент. Не използвайте електроинструмент, когато сте изморени или под влияние на наркотици, алкохол или лекарства.** *Момент невнимание при работа с електроинструмент може да доведе до сериозни наранявания.*

b) **Използвайте лични предпазни средства. Винаги носете защита за очите.** *Предпазните средства като противопрахова маска, предпазни обувки против пързаляне, каска или антифони, използвани за подходящите условия, ще намалят нараняванията.*

c) **Предотвратяване на нежелано включване. Уверете се, че превключвателят е в позиция изкл. (off), преди свързване към източник на захранване и/или батериен пакет, вземане или носене на инструмента.** *Носенето на електроинструменти с пръст върху превключвателя или включването им при натиснат превключвател може да доведе до злополуки.*

d) **Отстранете всеки регулиращ ключ или гаечен ключ преди да включите инструмента.** *Гаечен ключ или друг ключ, прикрепен към въртяща се част на електроинструмента, може да доведе до наранявания.*

e) **Не дръжте инструмента твърде далече. Непрекъснато спазвайте подходящо положение и баланс.** *Това спомага за по-доброто управление на електроинструмента в непредвидени ситуации.*

f) **Носете подходящо облекло. Не носете широки дрехи или бижута. Дръжте косата и дрехите си далеч от движещите се части.** *Широките дрехи, бижута или дългата коса могат да бъдат захванати от движещите се части.*

g) **Ако са осигурени устройства за свързване на уреди за извличане и събиране на прах, уверете се, че те са свързани и се използват правилно.** Събирането на прах може да намали опасностите, свързани с праха.

h) **Не позволявайте познаването,**

придобито от честата употреба на инструменти, да ви позволи да изгубите бдителността си и да игнорирате принципите за безопасност на инструментите. *Небрежно действие може да причини тежки наранявания в рамките на части от секундата.*

4. ИЗПОЛЗВАНЕ И ГРИЖА ЗА ЕЛЕКТРОИНСТРУМЕНТА

a) Не претоварвайте електроинструмента. Използвайте правилния електроинструмент за вашите нужди. *Правилният електроинструмент ще свърши работата по-добре и по-безопасно при скоростта, за която е проектиран.*

b) Не използвайте електроинструмента, ако превключвателят не го включва или изключва. *Всички електроинструменти, които не могат да бъдат управлявани от превключвателя си, са опасни и трябва да бъдат ремонтирани.*

c) Изключете щепсела от източника на захранване и / или извадете батерийния пакет, ако се разглобява, от електроинструмента, преди да направите каквито и да е настройки, да смените аксесоарите или да съхранявате електроинструментите. *Подобни превантивни предпазни мерки намаляват риска от включване на електроинструмента по невнимание.*

d) Съхранявайте електроинструментите далеч от досега на деца и не позволявайте на лица, които не са запознати с електроинструмента или тези инструкции, да работят с електроинструмента. *Електроинструментите са опасни в ръцете на необучени потребители.*

e) Поддържайте електроинструментите и аксесоарите. Проверете за неправилно подравняване или свързване на движещите се части, счупване на частите и други състояния, които могат да повлияят на работата на електроинструмента. *При повреда, ремонтирайте инструмента преди употреба. Много злополуки са причинени от лошо поддържани електроинструменти.*

f) Поддържайте режещите инструменти остри и чисти. *Правилно поддържаните режещи инструменти с остри режещи ръбове е по-малко вероятно да засичат при работа и* са по-лесни за управление.

g) Използвайте електроинструментите, аксесоарите и накрайниците според настоящите инструкции, като отчитате условията на работа и работата, която трябва да се извърши. *Употребата на електроинструмента за операции, различни от тези, за които е предназначен, може да доведе до опасни ситуации.*

h) Пазете дръжките и захващащите повърхности сухи, чисти и без следи от масло и смазка. *Хлъзгавите дръжки и захващащи повърхности не позволяват безопасна работа и контрол на инструмента при неочаквани ситуации.*

5. ОБСЛУЖВАНЕ

a) Вашият електроинструмент трябва да се обслужва от квалифицирано лице, което използва само оригинални резервни части. *Това ще гарантира, че се поддържа безопасността на електроинструмента.*

ИНСТРУКЦИИ ЗА БЕЗОПАСНОСТ НА МИКСЕР

a) Дръжте инструмента с двете ръце на предназначените дръжки. *Загубата на контрол може да причини лично нараняване.*

b) Осигурете достатъчно вентилация при смесване на запалими материали, за да избегнете опасна атмосфера. *Развиващите се пари могат да бъдат вдишани или да бъдат запалени от искрите, които генерира мощностният инструмент.*

c) Не смесвайте хранителни продукти. *Мощностните инструменти и техните аксесоари не са предназначени за обработка на храна.*

d) Дръжте кабела далеч от работната зона. *Кабелът може да се заплете в кошницата на миксера.*

e) Уверете се, че съда за смесване е поставен на здраво и сигурно място. *Съд, който не е правилно закрепен, може да се движи неочаквано.*

f) Уверете се, че никаква течност не пръска върху корпуса на мощностния инструмент. Т*ечност, която е проникнала в мощностния инструмент, може да причини повреда и да доведе до електрически удар.*

g) Следвайте инструкциите и предупрежденията за материала, който трябва да бъде смесен. *Материалът, който трябва да се смесва, може да бъде вреден.*

h) Ако мощностният инструмент падне в материала, който трябва да се смеси, изключете инструмента незабавно и го проверете от квалифициран техник за ремонт. *Докато инструмента е включен, не пипайте кошницата.*

i) Не пипайте с ръцете или вкарвайте други предмети в съда за смесване по време на смесване. *Контактът с кошницата на миксера може да доведе до сериозно лично нараняване.*

j) Задействайте и спирайте инструмента само в съда за смесване. *Кошницата на миксера може да се изкриви или да се завърти по неконтролируем начин.*

СИМВОЛ



За да се намали рискът от наранявания, потребителят трябва да прочете ръководството с инструкции.



Носете защитни очила



Носете антифони



Носете противопрахова маска



ПРЕДУПРЕЖДЕНИЕ



Двойна изолация



Излезлите от употреба електрически продукти не бива да бъдат изхвърляни заедно с битовите отпадъци. Моля, използвайте рециклиращи съоръжения там, където има такива. Информация за рециклирането можете да получите от местните власти или от съответния търговец на дребно.

ИНСТРУКЦИИ ЗА РАБОТА



ЗАБЕЛЕЖКА: Преди да използвате инструмента, прочетете книжката с инструкциите внимателно.

ПРЕДНАЗНАЧЕНИЕ:
Тази машина е предназначена за смесване на течни и прахообразни строителни материали, като бои, мазилки, лепила, гипс и подобни вещества. Трябва да бъде осигурен правилният миксер за консистенцията и количеството на материала, за да се постигне желаният ефект при смесването.

1. МОНТАЖ/СМЯНА НА МИКСЕРНАТА МЕШАЛКА (ВЖ. ФИГ. A-C)
Извадете двата части на миксерната мешалка от кашона. След това поставете двата части една в друга. За да монтирате миксерната мешалка, вкарайте я във връзващия гайката. Затегнете миксерната мешалка с два гаечни ключа, както е показано на Фиг. C.
ЗАБЕЛЕЖКА: Посоката на въртене на миксерната мешалка е обратна на тази на миксера. За да извадите миксерната мешалка, разхлабете я в обратна посока с гаечните ключове.

2. БУТОН ЗА ЗАКЛЮЧВАНЕ НА ПРЕВКЛЮЧВАТЕЛЯ (ВЖ. ФИГ. D)
Натиснете превключвателя on/off, след това бутона за заключване, първо освободете превключвателя on/off, след което бутона за заключване. Сега превключвателят е заключен за продължителна употреба. За да изключите инструмента, просто натиснете и освободете превключвателя on/off.

3. РЕГУЛИРАНЕ НА СКОРОСТТА (ВИЖТЕ ФИГУРА E)
Регулирането на скоростта ви позволява да варирате скоростта на миксера. Скоростта се увеличава, когато завъртите ключа към по-високите числа и намалява за по-нисковите числа. Завъртете към по-високите числа, за да увеличите скоростта или към по-нисковите числа, за да намалите скоростта.

4. ИЗБОР НА ДВЕ СКОРОСТИ (ВИЖТЕ ФИГУРА F)
Скоростта на миксера може да се променя с помощта на избора на две скорости.
За да изберете ниска скорост и голям въртящ момент на позиция 1, завъртете селектора, за да направите края, маркиран с “1”, към триъгълника, изрисуван на корпуса на миксера. За да изберете висока скорост и малък въртящ момент на позиция 2, завъртете селектора и направете края, маркиран с “2”, към триъгълника.
Ако предавките не се събират лесно, завъртете миксера на ръка, за да насочите предавките.



Внимание: Извадете щепсела от контакта преди да завъртите миксера на ръка.

ПОДСКАЗКИ ЗА РАБОТА С ВАШИЯ МИКСЕР

1. Поддържайте гайката за свързване чиста и нанасяйте малко смазка на нишката, когато монтирате смесителната метла.
2. Насочете машината през съда за смесване. Продължавайте да разбивате материала, докато той не стане напълно хомогенен.
3. Когато поставяте миксера в материала за смесване или го изваждате, намалете скоростта.
4. След като сте приключили с работата по смесването, почистете миксера.
5. Ако Вашата мощна машина стане прекалено гореща, задайте максималната скорост и работете без товар в продължение на 2-3 минути, за да охладите мотора.

ПОДДРЪЖКА

Преди да пристъпите към каквото и да било регулиране, обслужване или поддръжка, първо издърпайте захранващия щепсел от електрическия контакт.

Вашият електроинструмент не се нуждае от допълнително смазване или поддръжка.
Вашият електроинструмент не съдържа никакви детайли, които да се обслужват от потребителя.
Никога не използвайте вода или химически препарати за почистване на електроинструмента.
Почиствайте го със суха кърпа. Винаги съхранявайте вашия електроинструмент на сухо място. Поддържайте вентилационните отвори на двигателя чисти. Поддържайте всички бутони за управление чисти от прах. От време на време може да виждате искри през вентилационните отвори. Това е нормално и няма да повреди вашия електр оинструмент.
Ако захранващият кабел бъде повреден, той трябва да бъде подменен от производителя, от обслужващия го представител или от друго компетентно лице с цел избягване на опасности.

ОТСТРАНЯВАНЕ НА ПРОБЛЕМИ

1. Ако вашият електроинструмент не започне да работи, първо проверете щепсела на захранването.
2. При затруднения с отварянето на миксерната дръжка, нанесете малко смазка.
3. Ако не можете да отстраните проблема, върнете инструмента на оторизиран дилър за ремонт.

ОПАЗВАНЕ НА ОКОЛНАТА СРЕДА



Излезлите от употреба електрически продукти не бива да бъдат изхвърляни заедно с битовите отпадъци. Моля, рециклирайте, където съществуват съоръжения. Информация за рециклирането можете да получите от местните власти или от съответния търговец на дребно.

ДЕКЛАРАЦИЯ ЗА СЪОТВЕТСТВИЕ

Ние,
Positec Germany GmbH
Postfach 32 02 16, 50796 Cologne, Germany

Декларираме, че продуктът
Описание **Електрически миксер**
Модел обозначение **WS5519 (55 - Означаване на машината, представител на миксер)**
Функция **Разбъркване на течности или смесване на строителни материали**

Отговаря на следните Директиви:
2006/42/EC, 2011/65/EU&(EU)2015/863, 2014/30/EU

както и на стандартите:
EN 62841-1, EN 62841-2-10, EN IEC 55014-1, EN IEC 55014-2, EN IEC 61000-3-2, EN 61000-3-3, EN IEC 63000

Лице, оторизирано да изготвя техническото досие,
Име Marcel Filz
Адрес Positec Germany GmbH Postfach 32 02 16, 50796 Cologne, Germany



2023/05/18
Алън Динг
Заме стник-главен инженер, отговарящ за тестването и сертифицирането
Positec Technology (China) Co., Ltd
18, Dongwang Road, Suzhou Industrial Park, Jiangsu 215123, P. R. China



Copyright © 2023, Positec. All Rights Reserved.