Información Técnica
Relación de piezas y planos despieces

Recortador RC50T (Ref. 5046266)
(*) Piezas que no se montan en la versión actual

Pos.	Ref.	Vrs.	Serie	Descripción
1	1580017			ARANDELA PLANA d.6,2x21x2
2	1650024			CARGADOR CINTA INFERIOR
3	1650029			CARGADOR CINTA SUPERIOR
4	1650069			CJTO SOPORTE CARGADOR
5	1675031			ESPARRAGO ALLEN M.6X10
6	1675035			TORNILLO ALLEN M.6x10 (DIN 912)
* 7	2280004			ARANDELA PLANA d.5,2x11,1x0,7
8	3821062			ANILLO SEPARADOR
* 9	3833083			ESCUADRA DE APOYO
10	3870034			TORNILLO AUT. 12x3/4 PH.BZ.
11	5021525			EJE DE GIRO PALANCA
12	5023932	B0		PALANCA
* 12 -	5023749			PALANCA SOPORTE CUCHILLA
13	5023933	B0		SOPORTE CORTADOR
* 13 -	5023750			SOPORTE CUCHILLA FIJA
14	5023935	B0		GUIA ENTRADA CORTADOR
* 14 -	5023752			GUIA CINTA
15	5023934	B0		BASE GUIA ENTRADA CORTADOR
* 15 -	5023753			BASE GUIA CINTA
16	5026213			MUELLE
17	6025124			POMO CG M-6X11 mm
18	7178003			TORNILLO TRILOBULAR C.ALOM M.5X12 PH.
19	7278006			TORNILLO TRILOBULAR C.ALOM M.5X20 PH.
20	7278014			TORNILLO TRILOBULAR C.AV. M.4X8
21	8070027			TORNILLO AUT. 12x1/2 PH.BZ.
22	8531102	B0		CUCHILLA MOVIL DERECHA
* 22 -	8531103			CUCHILLA MOVIL IZQUIERDA
23	8531104	B0		SUFRIDERA DERECHA
* 23 -	8531105			SUFRIDERA IZQUIERDA
24	8585047			TUERCA AUTOBLOC M10
25	8625111			CJTO EMPUNADURA
26	9580005			ARANDELA PLANA d.10,2x20x0,26 (ACERO)
S/P	4494087			CAJA EMBALAJE CARG.EB-25

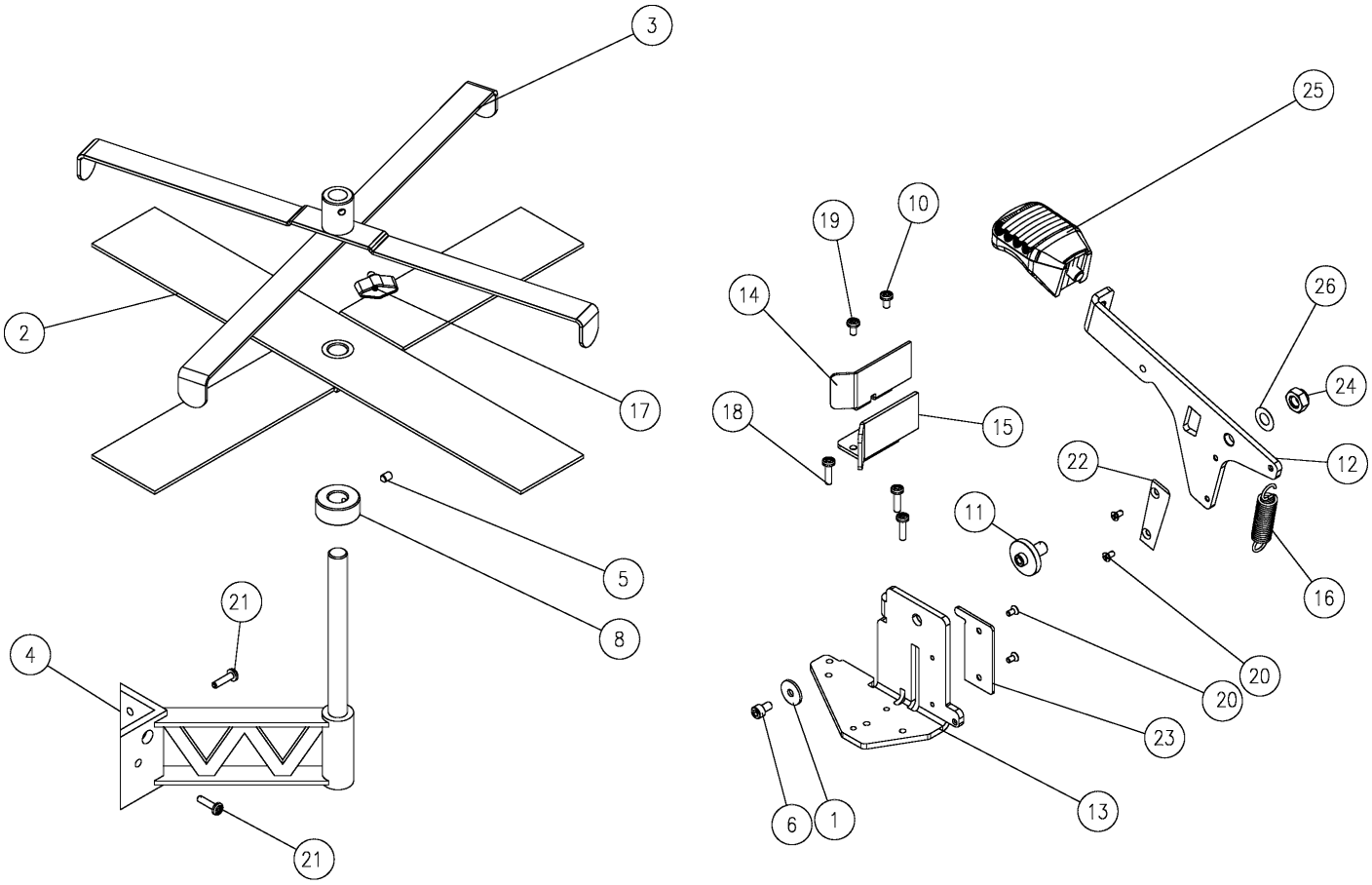
3
25
19
10
14
26
2
24
18
15
17
22
12
11
5
16
21
8
4
20
20
23
13
6
1
21

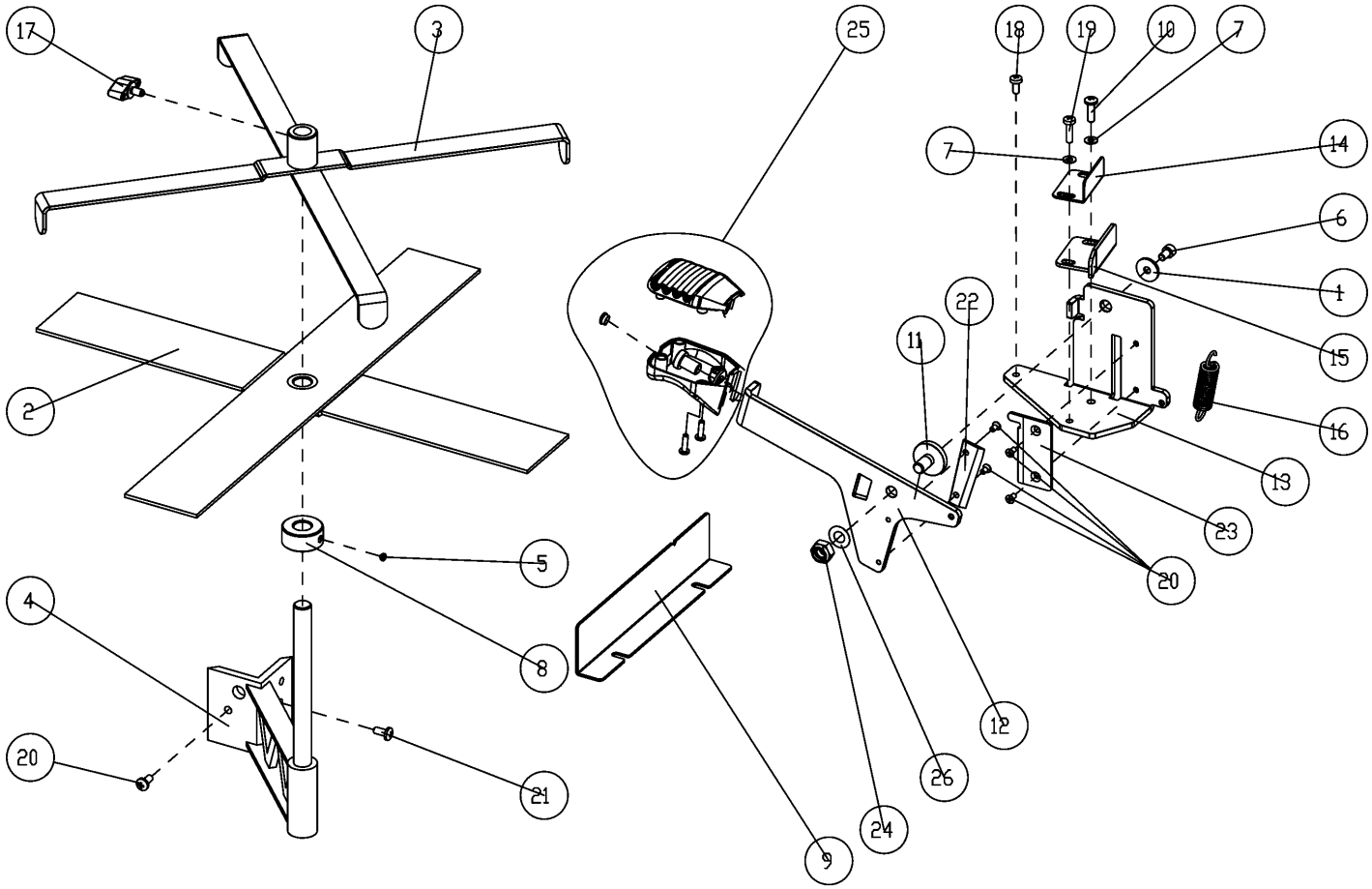
17
3
25
18
19
10
7
7
14
6
1
15
22
11
16
13
23
20
2
5
8
4
20
21
12
26
24
9